JENGOG

金恭

品质比黄金
诚信赢恭敬

代理商：

品质比黄金

诚信赢恭敬

JENGOG

金恭

精密滚动功能部件制造商

PRECISION

ROLLING FUNCTIONAL UNIT MANUFACTURER

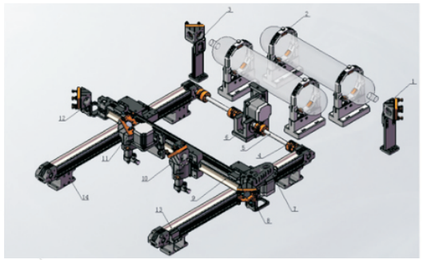

CONTENTS 目录

直线导轨系列
Linear guide series

双轴心直线导轨的优点 Superiority ofdual-shaft linear rail

价格优势 Superiority of price

- 降低二分之一的产品价格
  Price of products being reducedby one half
- 减少三分之一的产品组装时间
  Time for installation being reduced by one third
- 降低四分之一的维修及替换费用
  Cost for repair and replacement being reduced by one fourth

高精度 High precision

- 重复精度：误差在三微米以内
  Repetition error: within three microns
- 直线度正负十微米以内
  linearity: deviation within ± ten miorons
- 速度：比现有的其它型号快五倍．速度每秒可达10米长及低噪音
  Speed: it is five times that than other existing products up to ten meters per second and lower noise
- 可调式导轮预压:在不同负数下,通过调节预压使导轮和导轨之间的间隙达到“零”
  Adjustable roller pressure: adjusting the pressrure accordig to different load conditions to achieve “zero” gap
- 平行式轴承导轮：在0—6米内提高了平行精度而不产生明显误差
  Adjustbale roller support improves linearity of movement without causing any noticeble error in 6 meters

高可靠性 High reliability

- 偏心螺母设计调节简易，应不同的负载调校到最适合的间隙
  The eccentrical roller- bearing support may be adjusted very simply and reliebly to “zero’ gap under various loading conditions
- 防松设计：偏心螺母式，轴承导轮的固定螺母设计有防松功能
  Prevention of uncontrollbale wobbling: eccentrical roller support

高防磨性 High resistance to grinding

钢轴经过特别加硬处理，抗磨性极高
The surface of steel shaft is hardened to greatly improve resisitance to wear due to grinding

设计独到 Special design feature

产品设计坚固〔铝材和高碳钢结台〕,可作支架或底板使用，大大减低设计及制作成本而达到最高效益

All products are so strongly built to serve not only the normal operation but also act, very cost-effectively,as trestle and chassis

价格大众化 Low price

以低于滚珠导轨的价格而得到同等的精度及质量
The same quality of products but at lower price

专业化生产多种材质的直线轴 Speicial desing in the production of various high quality linear shafts

轴承钢，不锈钢，高碳钢
GCr15,SUS440,C45#

直线导轨系列
Linear guide series

双轴心和滚珠导轨对照表 Comparision of dual-shaft and ball guide rail

内容 Contents	滚珠导轨 Ball guide rail	双轴心导轨 Dual-shaft guide rail
可调试预压：“零”间隙的标准 Adjustable roller pressure: “zero” gap	不可以 No	可以 Yes
高灰尘场合适用 Works in dusty environment	不可以 No	可以 Yes
磨损零件可换性 Replacebility	不可以 No	可以 Yes
需磨基面来安装导轨 Grinding of surface for rail installation	需要 Yes	不需要 No
设计特点 Spcial design feature	用于XY或Z轴时，需要加底板或支架 Additional chassis and trestle required when use in X,Yor Z axis	本身可当支柱或是底板来使用 No additional trestle and chassis required
精准及重复性品质保证 Quality assurance	不适用 Not appliable	平行度：6米内没有明显误差 Linearity: no noticeble error in 6 meters 重复精度：3-5um 间隙：“0”间隙 Repetition error: 3-5um Gap: “zero”
滑块长度及滑轮可随客户所需加长或加多 The length of slide board and the number of rollers can be custom-made	不可以 No	可以 Yes
高速噪音 Noice at high speed	高 High	低 Low
高速指标 High speed target	重型及慢定位 Heavy and slow in positioning	轻型及快速定位 Light and quick in positioning
减少材料，时间，人工设计成本 Overall reduction of time, material and labor	不可以 No	可以 Yes

金 恭
JENGOG
无为而智

直线导轨系列
Linear guide series

应用领域 Application fields of dual-shaft guide rail

激光机行业 Laser machine industry

激光切割机，激光雕刻机等。
Laser cutting machines and laser engraving machiners, etc.

点胶机行业 Rubber machine industry

全自动点胶机，半自动点胶机等。
Automatic rubber machiners and semi-automatic rubber machiners, etc.

产业机械 Indusrial machinery

塑料机械，印刷机械，造纸机械，纺织机械，食品加工机械，木工机械等。
Plastic machinery, printing machinery, textile machinery, papermaking machinery, food machinery and wood working machinery, etc.

高速运输设备 High-speed transportation equipment

医疗设备 Medical equipment

高档家私 High-grade furniture

产品造型指引 Guidance for selecting products

导轨：JGZ-15N---800---60---F
(Linear rail)

- 空白：标准 (Blank:standard)
  F：非准 (F:not-standard)
- 孔距 (Pitch)
- 导轨长度 (Length of rail)
- 导轨型号（按图表选择）(Linear rail designation according to the specification)
- 导轨系列 (Linear rail series) { JWZ / JNZ

滑块：JGH-15N---3---UU---F
(Block)

- 空白：标准 (Blank:standard)
  X：非准 (X:not-standard)
- 空白：无密封 (Blank:not sealed)
  U：单边密封 (U:unilateral sealed)
  Uu：双边密封(UU:bilateral sealed)
- 滑轮数量 (Quantity of bearing)
- 滑块型号（按图表选择）(Block designation according to the specification)
- 滑块系列 (Linear rail series) { JWH / JNH

直线导轨系列
Linear guide series

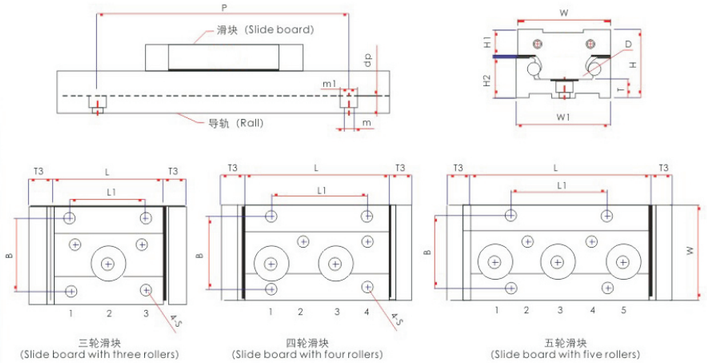

参数资料（内置型）Specification of internal dual-shaft linear rail

单位（unit）：mm

型号 Model	全套 Set		导轨 Rail dimensions										滑块 Block dimensions												
	H	W	W1	H2	dp	P	D	Mr (g/m)	T	ml	m	W	H1	T3	L	B	L1	S	QP	BL（N）		DT（N-m）		
JGNZ																				Yo	Zo	Mxo	Myo	Mzo
10-LY	23	27	28	14	3.3	60	5	1051	5	6	3.4	26	8	10	47	18.5	18.5	M4	3	343	322	6.4	6.8	7.1
															63		30		4	450	420	10.2	11.3	11.5
15N-LY	32	37	38	18.5	4.5	120	6	1651	8	8	4.5	36	12	11	60	26	26	M5	3	490	460	7.4	7.8	10.2
															80				4	700	660	13.2	14	14.5
15M-LY	33	41	42	20	4.5	120	6	1720	6	8	4.5	40	12	10	56	30	26	M5	3	490	460	7.4	7.8	10.2
															76				4	700	660	13.2	14	14.5
15-LY	32	45	46	18.5	4.5	120	6	1784	8	8	4.5	45	12	11	52	32	36	M5	3	490	460	9.2	9.8	13.8
															68				4	700	660	19.8	21.1	22.4
20N-LY	35.2	45	46.3	22.5	5.5	120	8	2427	9	9.5	5.5	46	12	11	80	38	30	M6	3	820	700	15.4	21.5	29.4
															106				4	1400	1000	42	52	61.6
20-LY	36	59	60	22.5	5.5	120	8	2744	9	9.5	5.5	58	12	12	72	50	40	M6	3	820	700	18.2	25.4	421
															94				4	1400	1000	44	60.2	72.8
															116				5	1960	1400	842	109.2	152.8
25-LY	44	68	69	26	7	120	10	3873	10	10	6.6	67	16	12	100	57	45	M8	3	1470	1260	4158	48.51	67.62
															133				4	2100	1800	96.6	118.8	138.6
															166				5	2940	2520	135	249.48	291.06
35-LY	67	98	100	46	8.5	160	18	6442	18	14	9	96	19	10	110	72	82	M8	3	2800	2800	159.6	126	128
															144				4	4000	4000	228	360	360

导轨和滑块尺寸可随客户要求定做。
(Products may be custom-made)
注：“D”表示轴的直径；“M”表示导轨的质量；“BL”表示基本动力安全负荷；“DT”表示动力矩。
Note：“D”indicates diameter；“M”indicates weight of rail；“BL”indicates allowable dynamic；“DT”indicates allowable dynamic torgue。

直线导轨系列
Linear guide series

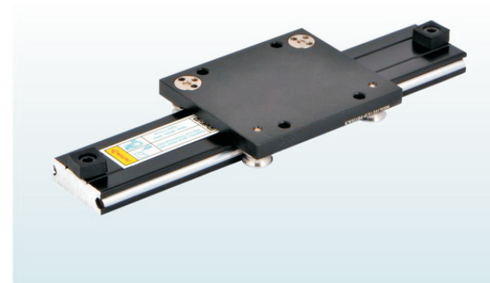

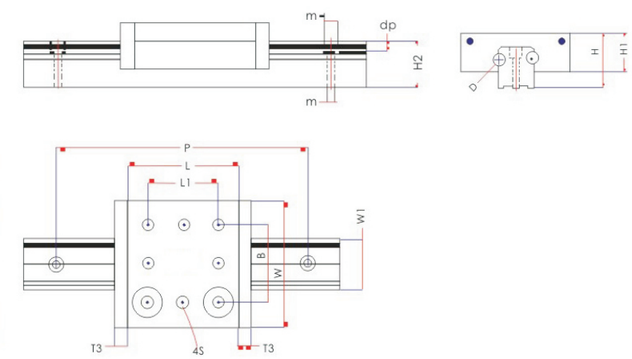

参数资料（外置型）Specification of external dual-shaft linear rail

单位（unit）：mm

WZ系列 WZ Series	组合 Set		导轨WZ Rail dimensions								滑块尺寸WH Block dimensions												
型号 Model	H	W	W1	H2	dp	P	D	Mr (g/m)	ml	m	W	H1	L	T3	B	L1	S	BL（N）		DT（N-m）			Mb (g/pcs)
																		Yo	Zo	Mxo	Myo	Mzo	
WZ-10M-LY	18	70	35	11	5.5	60	5	1205	9.5	5.5	70	8	80	10	57	41	M6	400	400	28.02	30.9	31.2	130
WZ-10N-LYY	18	85	50	11	5.5	60	5	1760	9.5	5.5	85	8	80	10	72	41	M6	450	420	30.6	33.9	34.5	140
WZ-15-LY	28	62	20	15	5.5	60	6	1230	9.5	5.5	62	22.5	60	10	38	38	M5	700	600	23.03	33.41	35.47	120
WZ-20-LY	30	62	20	20	5.5	60	6	1250	9.5	5.5	62	22.5	60	10	38	38	M5	700	600	23.03	33.41	35.47	120
WZ-25-LY	35	80	30	21	6.5	60	8	1201	11	6.5	80	12	80	10	51	51	M5	1000	1400	95.2	95.2	68	240
WZ-30-LY	40	100	36	25	6.5	60	10	2978	11	6.5	100	16.5	100	10	61	61	M6	1800	2100	172.54	172.54	147.89	520
WZ-40-LY	50	130	47	31.5	8.5	60	12	5212	14	9	130	18	130	10	84	84	M6	4000	4000	448	448	448	113

导轨和滑块尺寸可随客户要求定做。
(Products may be custom-made)
注：“D”表示轴的直径；“M”表示导轨的质量；“BL”表示基本动力安全负荷；“DT”表示动力矩。
Note：“D”indicates diameter；“M”indicates weight of rail；“BL”indicates allowable dynamic；“DT”indicates allowable dynamic torgue。

直线导轨系列
Linear guide series

双轴心导轨的负荷传动力 Load transmission ofdual-shaft linear rail

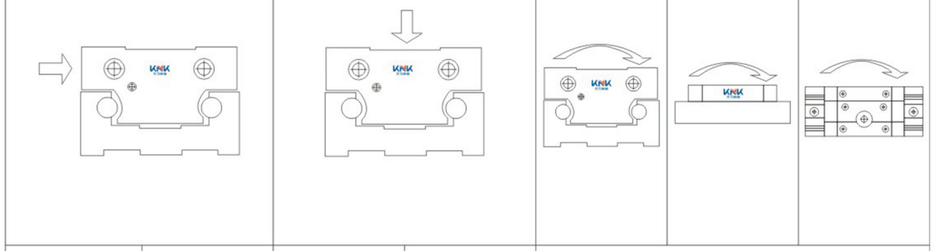

型号 (Model No.)	负荷方向 Load direction		静力安全负荷 Allowable static Load (N)	动力安全负荷 Allowable dynamic Load (N)	静力安全负荷 Allowable static Load (N)	动力安全负荷 Allowable dynamic Load (N)	容许动力距 Allowable dynamic torgue (N-m)		
JGNZ			Y	Yo	Z	Zo	Mxo	Myo	Mzo
	10-LY	3	340	343	160	322	6.4	6.8	7.1
		4	430	450	220	420	10.2	11.3	11.5
	15N-LY	3	490	490	280	460	10.2	9.2	9.8
		4	700	700	400	660	14.5	13.2	14
	15M-LY	3	490	490	280	460	10.2	9.2	9.8
		4	700	700	400	660	14.5	13.2	14
	15-LY	3	490	490	280	460	13.8	7.4	7.8
		4	700	700	400	660	19.8	21.1	22.4
	20N-LY	3	700	700	590	980	29.4	25.4	18.2
		4	1000	1000	850	1400	42	72.8	52
	20-LY	3	700	700	590	980	42.1	21.5	15.4
		4	1000	1000	850	1400	60.2	61.6	44
		5	1400	1400	1190	19602	84.2	129	92.4
	25-LY	3	1260	1260	840	1470	67.62	48.5	41.58
		4	1800	1800	1200	2100	96.6	138.6	118.8
		5	2520	2520	1680	2940	135.24	291.6	249.48
	35-LY	3	2800	2800	1680	2800	159.6	126	126
		4	4000	4000	2400	4000	228	360	360
		5	5600	5600	3360	5600	319.2	758	756
JGWZ	10M-LY	4	430	450	220	420	30.6	33.9	34.5
	10N-LY	4	430	450	220	420	30.6	33.9	34.5
	15-LY	4	700	700	400	660	23.03	33.41	35.47
	20-LY	4	700	700	400	660	23.03	33.41	35.47
	25-LY	4	1000	1000	850	1400	62.76	.95.2	68
	30-LY	4	1800	1800	1200	2100	105.98	172.54	147.89
	40-LY	4	4000	4000	2400	4000	280.64	448	448

直线模组系列
Linear module series

JG-YL标准模组、选配件与总成

1：标准模组

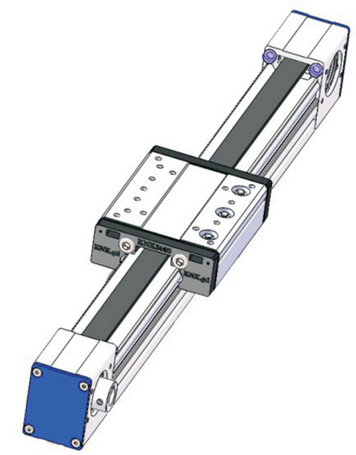

2.选配件

3.模组总成

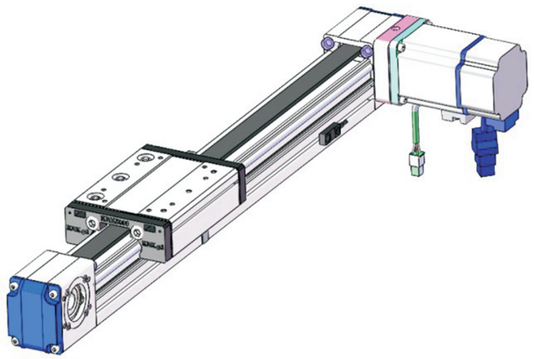

4.机械总成

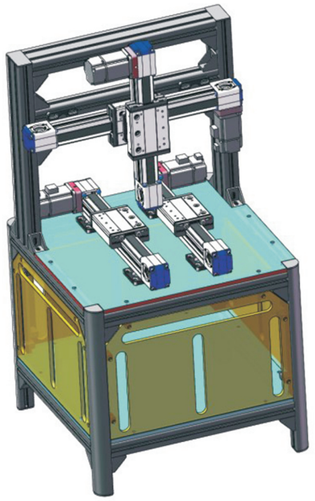

注：选配件有 ①支撑座 ②感应器 ③电机座 ④联轴机 ⑤电机 ⑥其他

直线模组系列
Linear module series

JG-YL机器人组合图

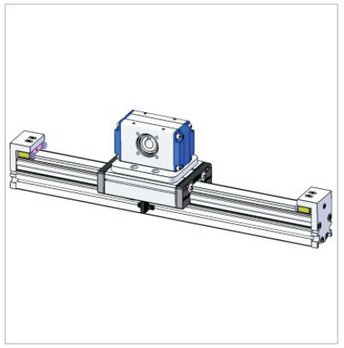
JG50M-YL电动滑台


JG50N-YL三轴平面

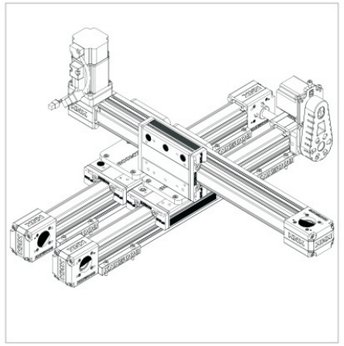
二维XYY干字侧立结构

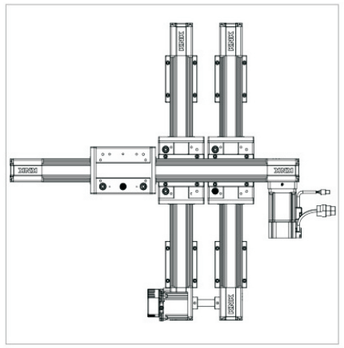
二维XYY干字卧式结构

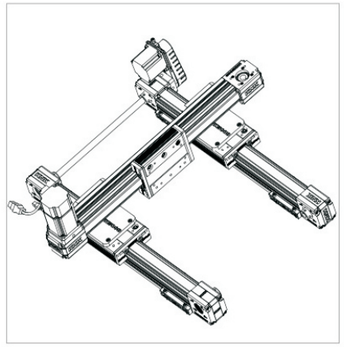
二维XYY中字侧立结构

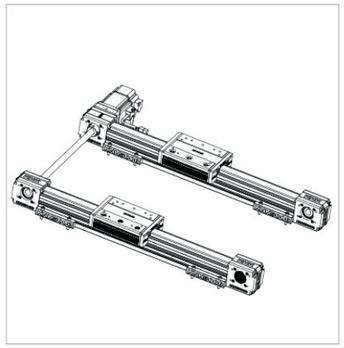
一维双轨并立结构

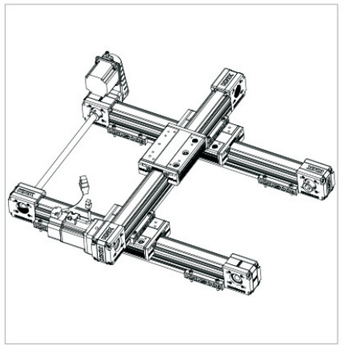
二维XYY中字卧式结构

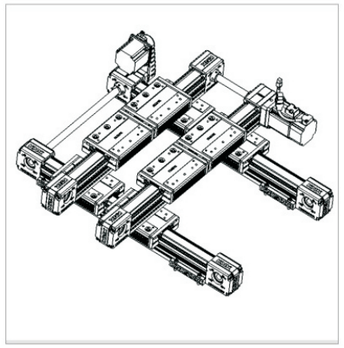
二维井字双滑块结构

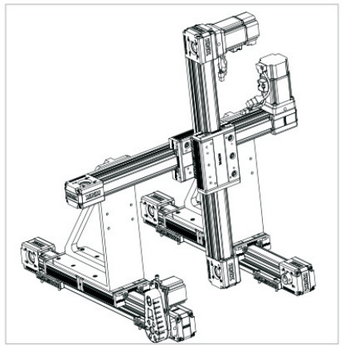
三维单X轴双Y轴单Z轴结构

金 恭
JENGOG
无为而智

直线模组系列
Linear module series

JG-YL模组系列A

产品描述

JG模组系列直线定位单元由两侧装有硬质圆柱钢轨的方形铝型材和滑台组成。滑台内部两侧装有可以在圆柱钢轨上自由运行的滚轮，并在同步带的驱动下做直线运动。型材两端的同步轮机构使用免维护的滚珠轴承，滑台两端装有油盒结构，可在滑台运行过程中对导轨自行润滑，降低了维护难度并提高了可靠性。皮带张紧度可以通过装在滑台上的一个简单的装置调整。这个装置也可以用于两个（龙门结构）或多个直线单元同步运动的调整。

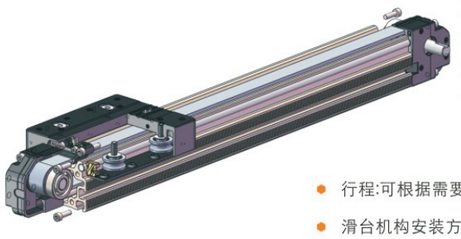

- 行程:可根据需要定制，单根最长6000mm，可多根连接。
- 滑台机构安装方式：通过滑台上螺丝孔位安装其他机构。
- 直线单元安装方式：通过T型槽或螺孔固定直线单元，或使用KNK安装配件。

- 同步带型号：使用钢丝加强的S5M或H3M同步带，换向时无缓冲，重复定位精度0.1mm。
- 感应开关安装：感应开关通过安装配件直接安装在模组型材侧面，可适应光电开关（PM-Y44）44）及接近开关（TL-W3MC1）。
- 电机安装：电机通过安装配件与模组出轴连接，可适应各品牌42、57、86等步进电机及100W、)W、200W、400W、750W等伺服电机安装。

模组规格尺寸

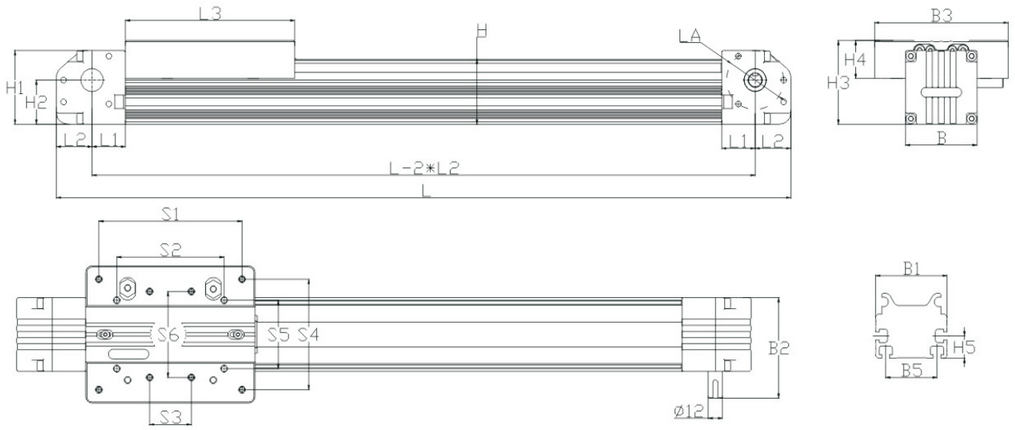

规格	长度（mm）			宽度（mm）				高度（mm）					滑块螺孔							型材螺母槽			尾座连接螺孔	
	L1	L2	L3	B	B1	B2	B3	H	H1	H2	H3	H4	S1	S2	S3	S4	S5	S6	螺纹	H5	B5	螺孔	分度圆	螺纹
4006-YL	25	25	95	40	40	70	75	39	45	24	51.3	21.5	68	*	20	60	*	53	M5	13.5	27	M5	38	M5
4506-YL	22.5	33.5	95	51	45	75	75	40	45	24	52.3	21.5	68	*	20	60	*	53	M5	14.5	32	M5	38	M5
4566-YL	25	25	104	45	45	75	90	40	45	24	53.5	26	86	*	20	72	*	72	M5	13.5	33	M5	38	M5
5008-YL	28	30	144	50	50	80	102	47.5	65	37	66.7	36	100	*	*	45	*	*	M5	15	35	M5	48	M6
6008-YL	28	30	142	60	60	90	112	53	60	36	68.3	31	120	90	35	90	56	90	M6	18.3	43	M6	48	M6

备注：①可选配固定支架、电机连接板、联轴器、传动轴等 ②JG直线模组系列直线模组包含型材、滑块、同步带传动、尾座 ③可适用（步进、伺服、直流、无刷）电机及驱动器
④JG模组系列直线模组长度可按需求定制 ⑤承接特殊结构定制 ⑥可根据负载大小选配额外的滑块
⑦有效行程=L-2*(L1+L2)-L3-20

直线模组系列
Linear module series

JG-YL重载模组系列 B

产品描述

JG全封闭重载模组系列直线定位单元由装有重载线性滑轨单元的方形铝型材和滑台组成，并在同步带的驱动下做直线运动。型材两端的同步轮机构使用免维护的滚珠轴承，轴承安装孔一次成形，降低了维护难度并提高了可靠性。皮带张紧度可以通过装在滑台上的一个简单的装置调整。全系列皆为防尘密闭型设计，外部异物不容易掉入。

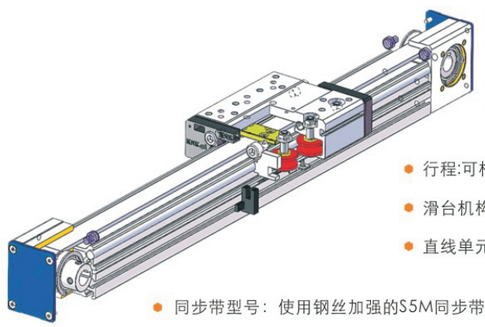

- 行程:可根据需要定制，单根最长6000mm，可多根连接。
- 滑台机构安装方式：通过滑台上螺丝孔位安装其他机构。
- 直线单元安装方式：通过T型槽或螺孔固定直线单元，或使用KNK安装配件。
- 同步带型号：使用钢丝加强的S5M同步带，换向时无缓冲，重复定位精度0.1mm。
- 感应开关安装：无需其他安装配件，支持感应开关与模组型材直连，可适应光电开关（672）及接近开关（TL-W3MC1）。
- 电机安装：可适应各品牌42、57、86等步进电机及100W、200W、400W、750W等伺服电机安装。支持电机与模组直接连接，减小电机安装占用空间。

模组规格尺寸

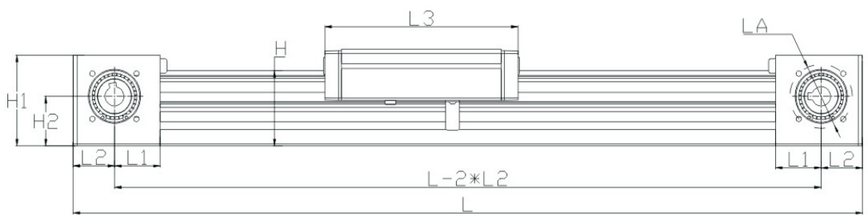

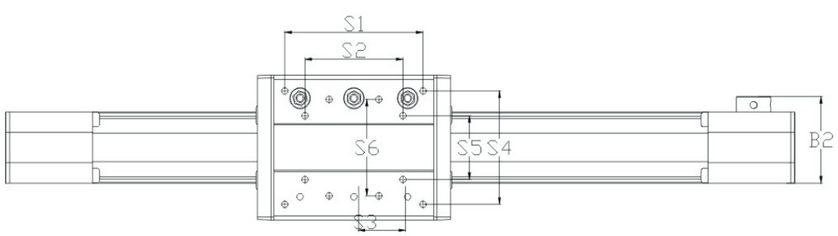

规格	长度（mm）			宽度（mm）				高度（mm）						滑块螺孔							型材螺母槽			尾座连接螺孔	
	L1	L2	L3	B	B1	B2	B3	H	H1	H2	H3	H4	H6	S1	S2	S3	S4	S5	S6	螺纹	H5	B5	螺孔	分度圆	螺纹
50N-YL	33	35	140	50	50	61	102	49	64	35	68.2	36	25.7	100	71	36	80	45	68	M6	14.3	36	M5	45.3	M5
80N-YL	54	46	164	80	80	91	156	74.5	90	44	95	42	54.5	100	71	36	80	45	68	M6	19	63	M6	91.9	M6

备注：①可选配固定支架、电机连接板、联轴器、传动轴等　②JG模组系列直线模组包含型材、滑块、同步带传动、尾座　③可适用（步进、伺服、直流、无刷）电机及驱动器
④JG模组系列直线模组长度可按需求定制　⑤承接特殊结构定制　⑥可根据负载大小选配额外的滑块
⑦有效行程=L-2*(L1+L2)-L3-10

金 恭
JENGOG
无为而智

直线模组系列
Linear module series

JG-YL全封闭重载模组系列 C

产品描述

JG全封闭重载模组系列直线定位单元由装有重载线性滑轨单元的方形铝型材和滑台组成，并在同步带的驱动下做直线运动。型材两端的同步轮机构使用免维护的滚珠轴承，轴承安装孔一次成形，降低了维护难度并提高了可靠性。皮带张紧度可以通过装在滑台上的一个简单的装置调整。全系列皆为防尘密闭型设计，外部异物不容易掉入。

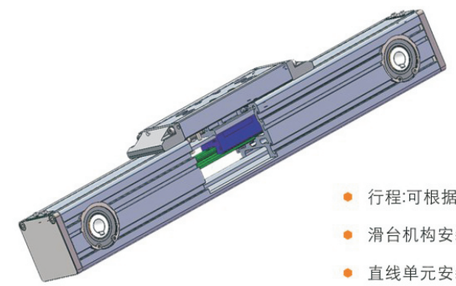

- 行程:可根据需要定制，单根最长6000mm，可多根连接。
- 滑台机构安装方式：通过滑台上螺丝孔位安装其他机构。
- 直线单元安装方式：通过T型槽或螺孔固定直线单元，或使用KNK安装配件。
- 同步带型号：使用钢丝加强的S5M同步带，换向时无缓冲，重复定位精度0.1mm。
- 感应开关安装：无需其他安装配件，支持感应开关与模组型材直连，可适应光电开关（672）及接近开关（TL-W3MC1）。
- 电机安装：可适应各品牌42、57、86等步进电机及100W、200W、400W、750W等伺服电机安装。支持电机与模组直接连接，减小电机安装占用空间。

模组规格尺寸

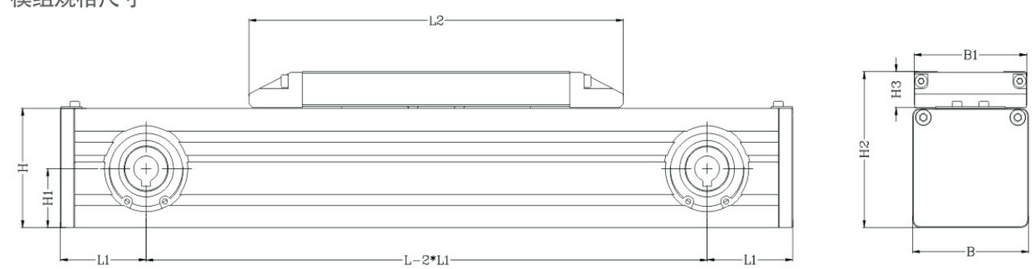

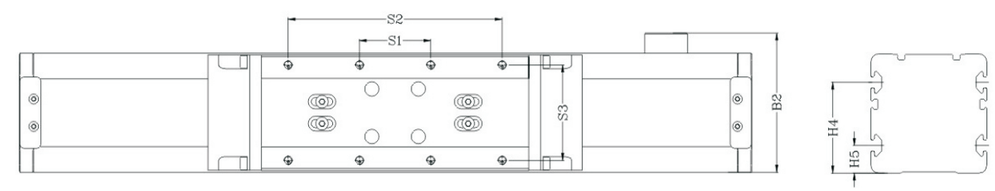

规格	长度（mm）		宽度（mm）			高度（mm）				滑块螺孔				型材螺母槽		
	L1	L2	B	B1	B2	H	H1	H2	H3	S1	S2	S3	螺纹	H4	B5	螺孔
65S-YL	48	210	65	63	76	65	32	85	19.7	40	120	52	M5	49.5	15	M6
80S-YL	48	210	80	78	91	68.5	32	100	19.7	40	120	67	M5	48	15	M6

①可选配固定支架、电机连接板、联轴器、传动轴等动、尾座　②JG全封闭重载模组系列直线模组包含型材、滑块、同步带传
③可适用（步进、伺服、直流、无刷）电机及驱动器　④JG全封闭重载模组系列直线模组长度可按需求定制
⑤承接特殊结构定制　⑥可根据负载大小选配额外的滑块
⑦有效行程=L-200

直线模组系列
Linear module series

JG-YL电动滑台系列 M

产品描述

KNK电动滑台系列直线定位单元由两侧装有硬质圆柱钢轨的方形铝型材和电动滑台组成。滑台内部两侧装有可以在圆柱钢轨上自由运行的滚轮，并在同步带的驱动下做直线运动。安装在滑台上的同步轮机构使用免维护的滚珠轴承，轴承安装孔一次成形，皮带张紧度可以通过装在型材末端的一个简单的装置调整，滑块两端装有油盒结构，可在滑台运行过程中对导轨自行润滑，降低了维护难度并提高了可靠性。

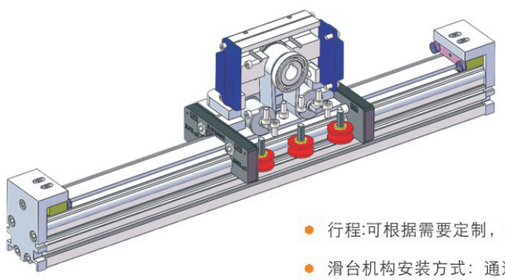

- 行程:可根据需要定制，单根最长6000mm，可多根连接。
- 滑台机构安装方式：通过滑台上螺丝孔位安装其他机构。
- 直线单元安装方式：通过T型槽或螺孔固定直线单元，或使用KNK安装配件。

- 同步带型号：使用钢丝加强的S5M同步带，换向时无缓冲，重复定位精度0.1mm。
- 感应开关安装：无需其他安装配件，支持感应开关与模组型材直连，可适应光电开关（PM-Y44），磁性开关（D-M9N）及接近开关（TL-W3MC1）。
- 电机安装：可适应各品牌42、57、86等步进电机及100W、200W、400W、750W等伺服电机安装。支持电机与模组直接连接，减小电机安装占用空间。

模组规格尺寸

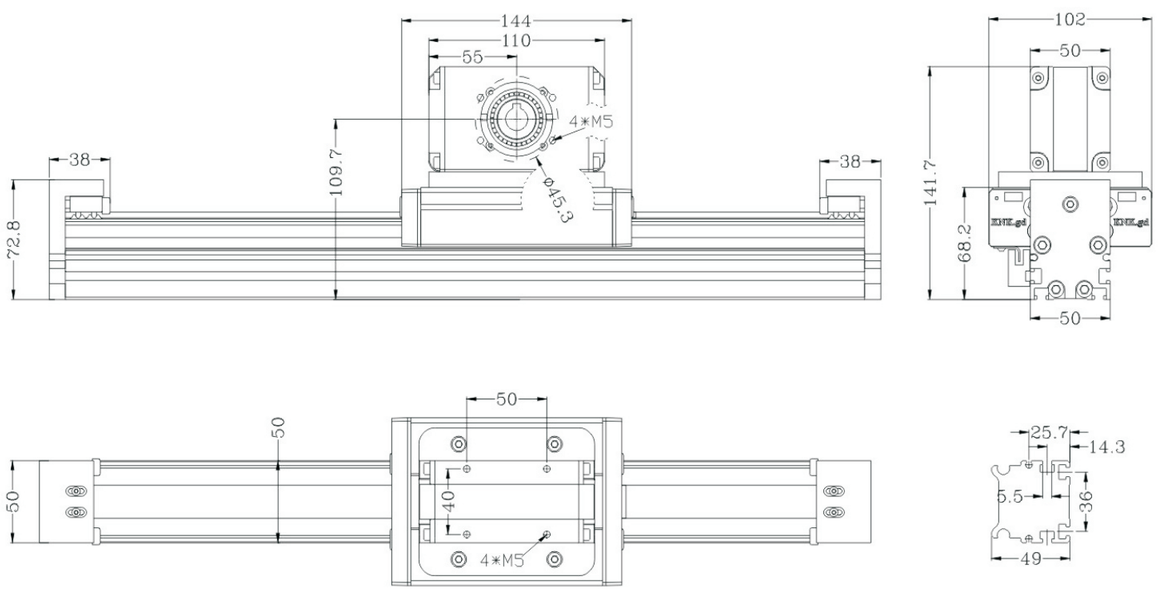

金 恭
JENGOG
无为而智

直线模组系列
Linear module series

模组技术参数

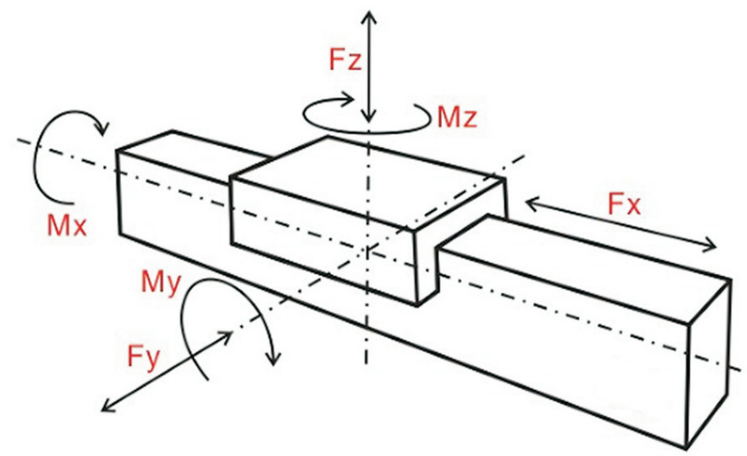

项目		JG4006-YL	JG4506-YL	JG4566-YL	JG5008-YL	JG6008-YL	JG50N-YL	JG80N-YL	JG50S-YL	JG80S-YL	JG50M-YL
带宽（mm）		15	15	15	20	20	20	30	30	30	20
导程（mm）		75	75	75	95	95	95	180	125	150	95
模组长度（mm）		≤4000	≤4000	≤4000	≤6000	≤6000	≤6000	≤6000	≤6000	≤6000	≤6000
直线速度（m/s）		0-2	0-2	0-2	0-2	0-2	0-2	0-2	0-2	0-2	0-2
加速度（m/s²）		1.5	1.5	1.5	3	3	3	3	3	3	5
重复定位精度		≤0.1	≤0.1	≤0.1	≤0.1	≤0.1	≤0.1	≤0.1	≤0.1	≤0.1	≤0.1
滑块标定载荷	静/动Fx（N）	100/40	200/80	200/80	400/160	600/260	600/240	900/390	800/320	1200/500	300/240
	静/动Fy（N）	75/35	150/80	150/80	300/120	450/220	450/180	650/320	600/240	850/420	120/90
	静/动Fz（N）	100/50	200/100	200/100	400/200	600/260	600/300	900/390	800/400	1200/500	120/90
	静/动Mx（N.M）	20/10	30/20	30/20	45/30	60/40	65/45	90/60	85/60	120/80	15/8
	静/动My（N.M）	30/15	45/30	45/30	65/45	90/60	95/65	130/90	125/85	170/120	19/9
	静/动Mz（N.M）	45/20	60/40	60/40	90/60	120/80	130/90	180/120	170/120	240/160	21/10

直线模组系列
Linear module series

JG-YL模组选型规则

JG---50N---1200---1A

- (出轴形式)
- (电机区位)
- (模组总长)
- (型号)
- (品牌)

出轴形式

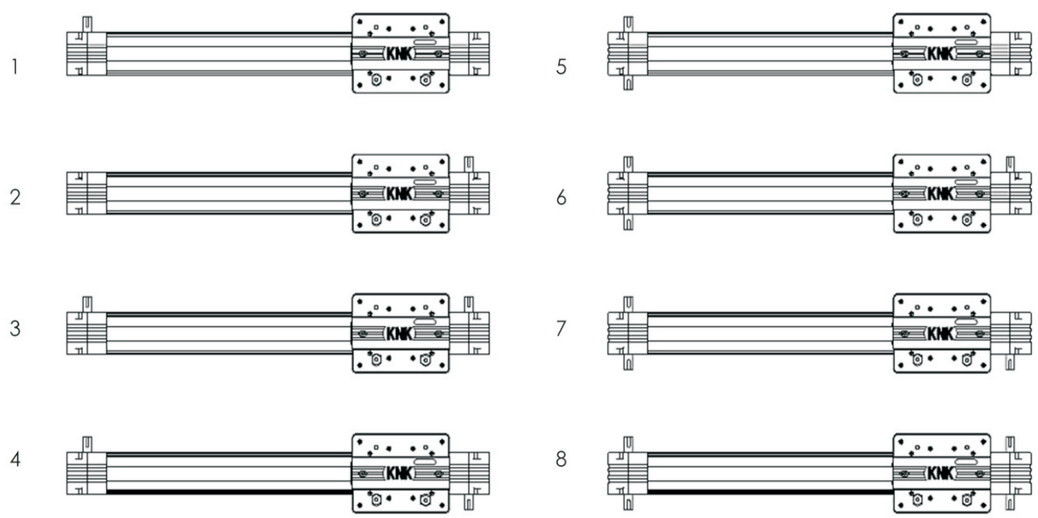

电机区位

柔性材料机械手
Flexible material manipulator

总体布局

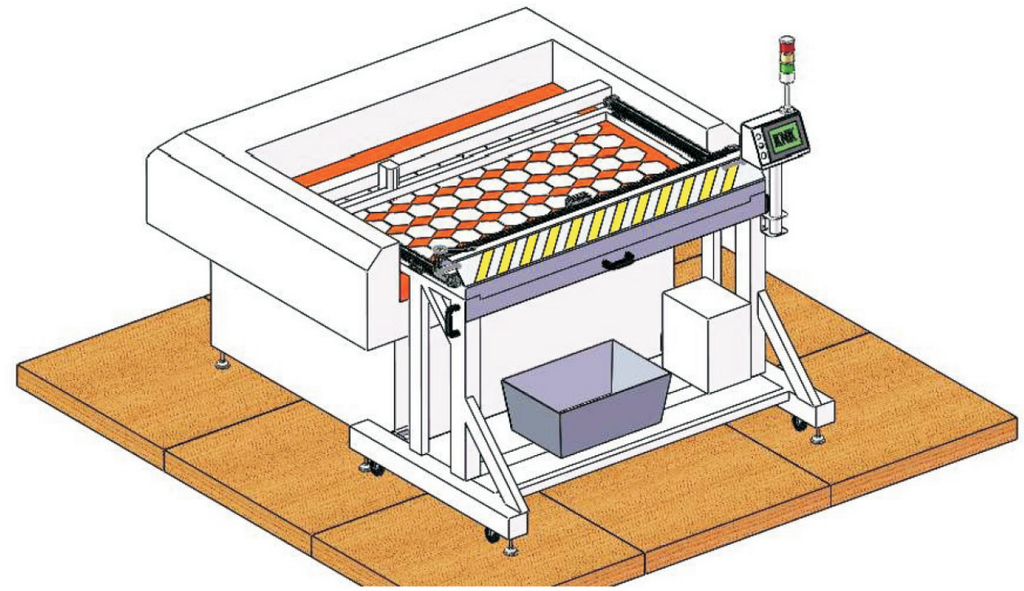

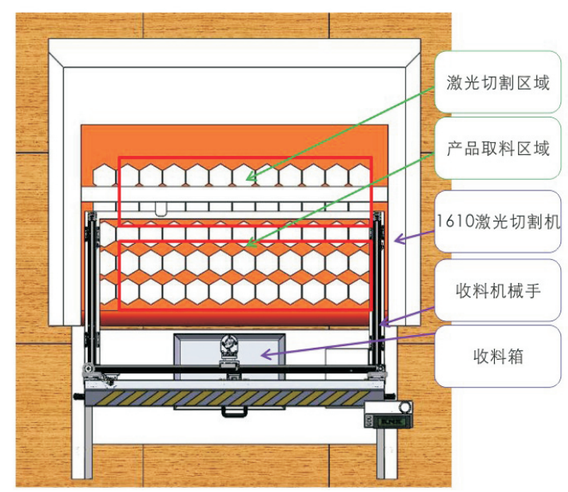

布局详解 总体布局

激光切割机工作台面分为两个区 域，一个为取料区域，用于取料机取料，另一个为切割区域用于激光切割。

当在切割区域切完后，材料被输送至取料区域。收料机械手通过多功能取料手爪将产 品依次取放至收料箱内。

激光运动套件
Laser sports kits

产品示意图

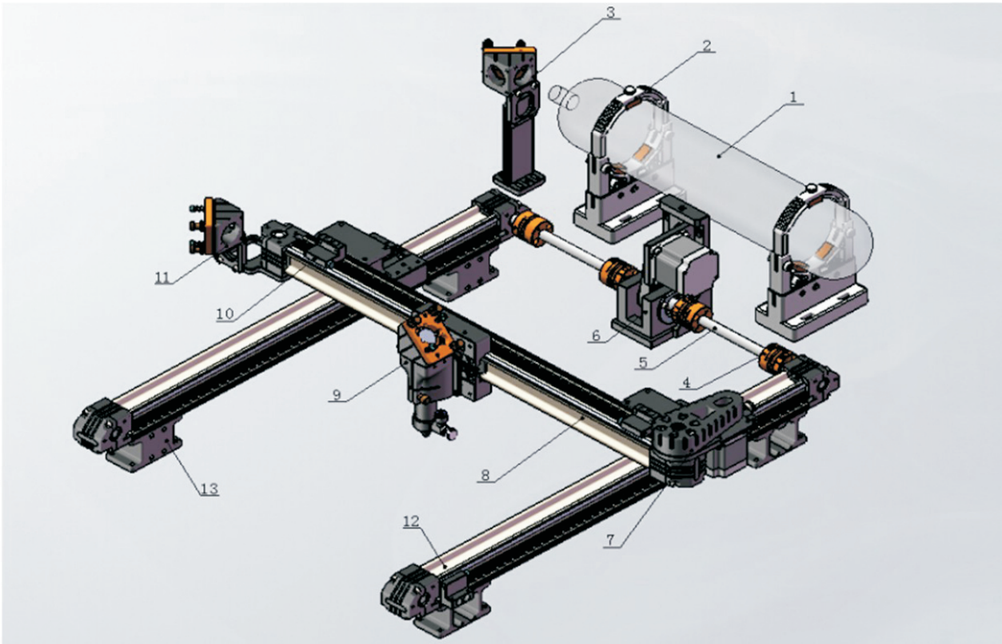

序号	名称	说明
1	激光管	不包含
2	激光管支座组件	独立包装(两套一盒) (标配)
3	第一反射镜组件(左)	(标配)
4	联轴器	内孔12mm (标配)
5	Y向传动轴	轴径12mm,客户根据实际需求幅面制作长度(标配)
6	Y向传动组件	不含电机; 配电机同步轮及环形同步带; 配电机安装调节座; 可装57、60、86电机(标配)
7	X向传动组件	不含电机; 配电机同步轮及环形同步带; 配电机安装调节板; 变速轮组罩; 可装57 电机(标配)
8	X向导轨梁组件	根据机器幅面大小来确定模组长度(标配45模组)
9	切割头组件	普通头座组件(标配)
10	感应器支座组件	(选配)
11	第二反射镜组件(左)	(标配)
12	Y向导轨梁组件	根据机器幅面大小来确定模组长度(标配45模组)
13	支撑座	高度47mm (标配)

金 恭
JENGOG
无为而智

激光运动套件
Laser sports kits

产品配置

序号	配置项	配置说明
1	单激光头	包含导轨模组一套、激光零部件一套
2	普通双激光头	包含导轨模组一套、激光零部件两套
3	电动双激光头	包含导轨模组一套、激光零部件两套

产品参数

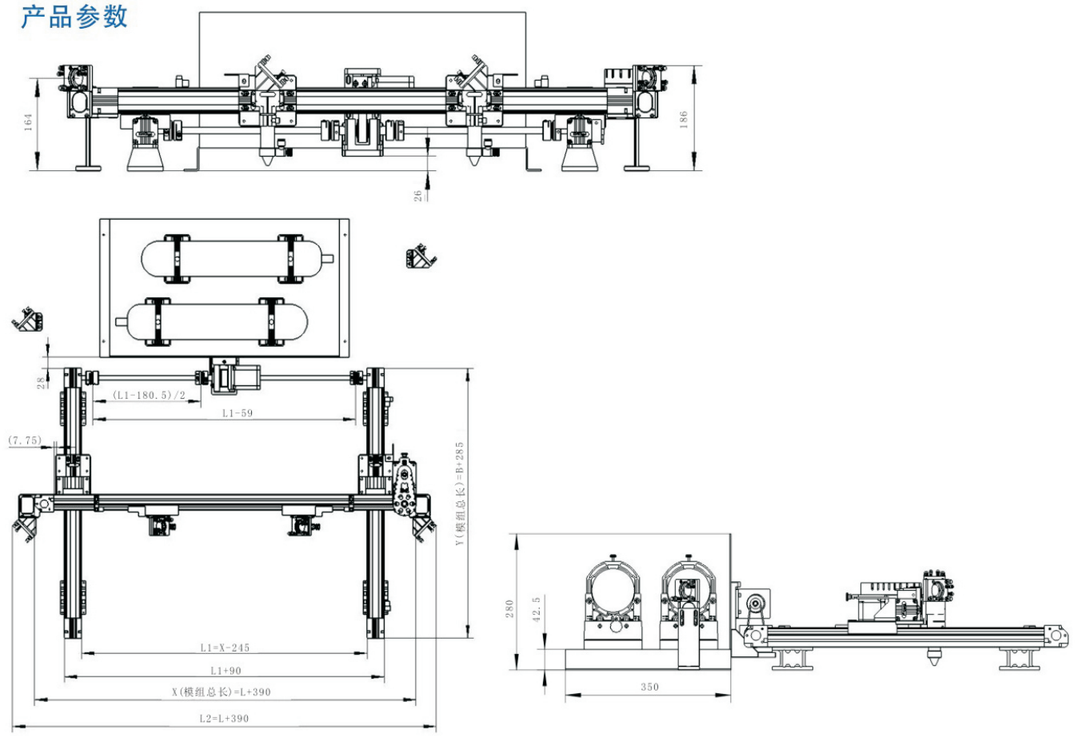

序号	名称	技术参数
1	激光管支座组件	可装激光管直径(mm): 60、80、90; 可调高度(mm): 25mm
2	反射镜组件	可装反射镜直径(mm): 25; 镜片厚度(mm): 3
3	切割头组件	可装聚焦镜直径(mm): 20; 镜片焦距(mm) 50、63.5、75; 喷气杯组件可调高度(mm): 45
4	X 向电机组件	减速比: 1: 2(不带电机; 安装尺寸通用雷赛、信浓电机)
5	Y向电机组件	减速比: 1: 2或1: 3(不带电机; 安装尺寸通用雷赛、信浓电机)
6	光路高度	光路中心到工作台面(mm): 164
7	有效幅面	按客户要求制作(L*B) ;X 方向模组长度>L+ 390mm; Y 方向模组长度>B+285mm;
8	模组规格	45 模组

激光运动套件
Laser sports kits

产品示意图

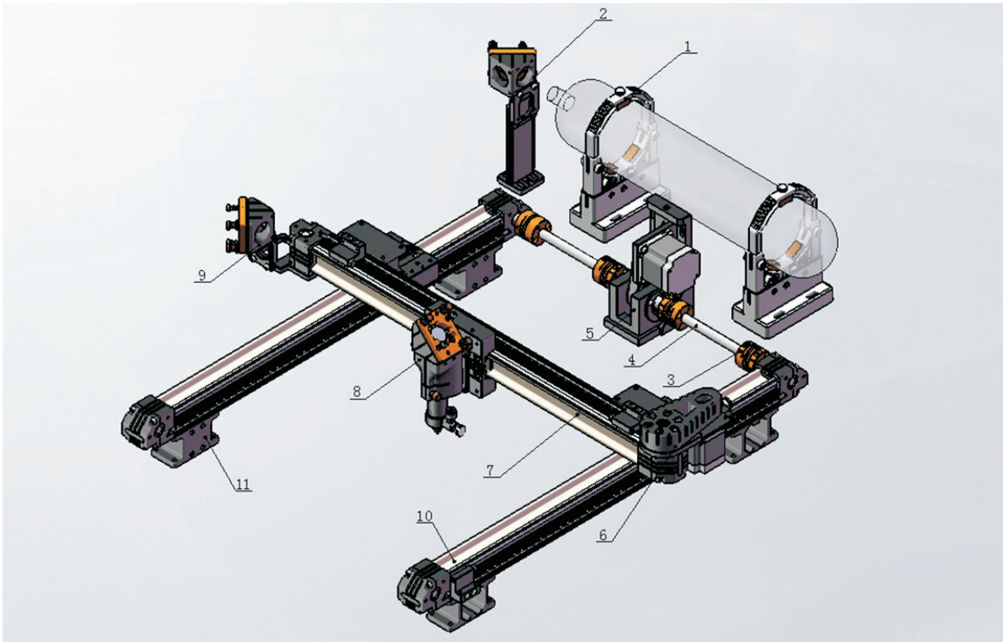

	配件清单			
	序号	名称	数量	单位
单激光头	1	激光管支座组件	2	套
	2	第一反射镜组件(左)	1	套
	3	联轴器	4	件
	4	Y 向传动轴	2	件
	5	Y 向传动组件	1	套
	6	X 向传动组件	1	套
	7	X 向导轨梁组件	1	套
	8	切割头组件	1	套
	9	第二反射镜组件(左)	1	套
	10	Y 向导轨梁组件	2	套
	11	支撑座	6	件

金 恭
JENGOG
无为而智

激光运动套件
Laser sports kits

产品示意图

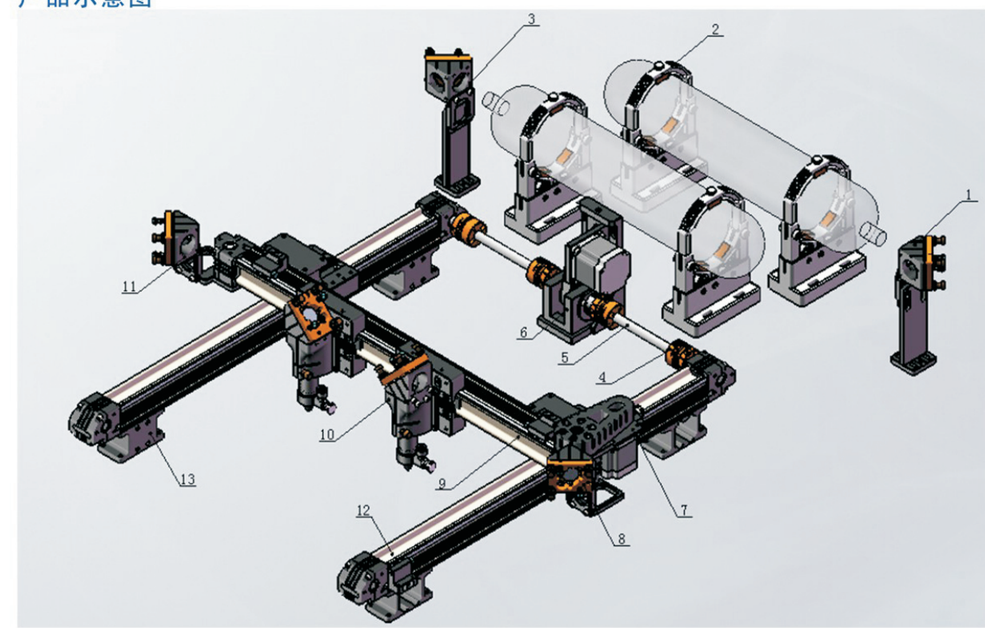

	配件清单			
	序号	名称	数量	单位
普通双激光头	1	第一反射镜组件(右)	1	套
	2	激光管支座组件	4	套
	3	第一反射镜组件(左)	1	套
	4	联轴器	4	件
	5	Y 向传动轴	2	件
	6	Y 向传动组件	1	套
	7	X 向传动组件	1	套
	8	第二反射镜组件(右)	1	套
	9	X 向导轨梁组件	1	套
	10	切割头组件	2	套
	11	第二反射镜组件(左)	1	套
	12	Y 向导轨梁组件	2	套
	13	支撑座	6	件

激光运动套件
Laser sports kits

产品示意图

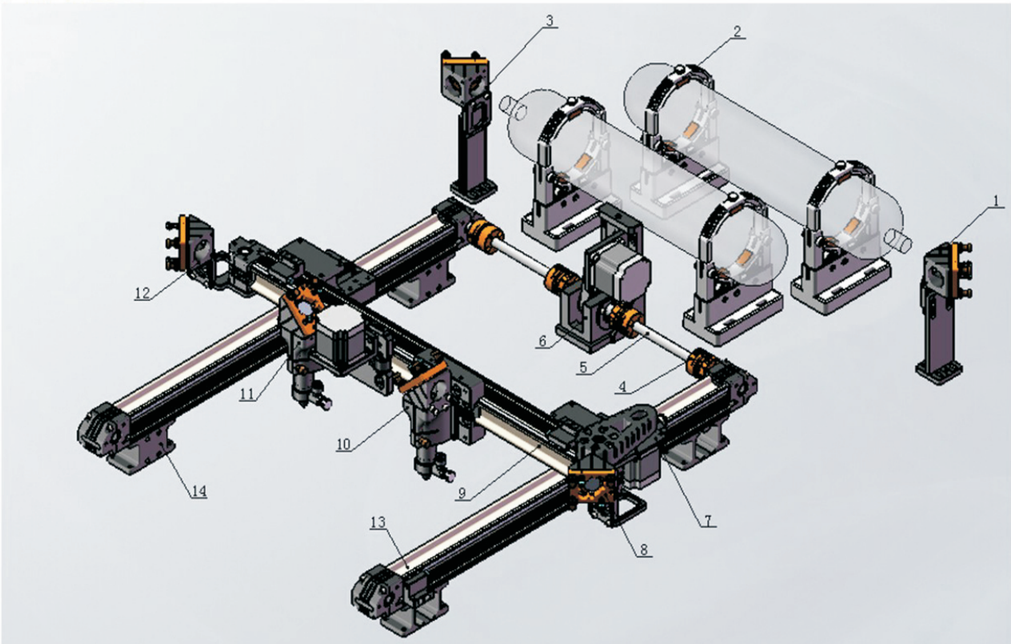

	配件清单			
	序号	名称	数量	单位
电动双激光头	1	第一反射镜组件(右)	1	套
	2	激光管支座组件	4	套
	3	第一反射镜组件(左)	1	套
	4	联轴器	4	件
	5	Y 向传动轴	2	件
	6	Y 向传动组件	1	套
	7	x 向传动组件	1	套
	8	第二反射镜组件(右)	1	套
	9	X 向导轨梁组件	1	套
	10	切割头组件	1	套
	11	电动头组件	1	套
	12	第二反射镜组件(左)	1	套
	13	Y 向导轨梁组件	2	套
	14	支撑座	6	件

柔性材料机械手
Flexible material manipulator

设备描述（自动化要求）

- 设备名称

  激光切割机自动收料机械手

- 功能要求

  人工在触摸屏上设定好排版的产品横纵向间距及排列数。激光在切割区域切完后，移动工作台把切割完后的料送至取料区，由收料机械手进行取料，同时激光切割机继续在切割区域工作。

- 已知条件
  - 激光机工作幅面：1600x1000
  - 最大工件重量：小于50克
  - 取料节拍：平均3~4秒左右，具体依产品大小而定。

设备主要部件

序号	名称	内容和品牌	单位	数量	备用
1	步进直线模组	JG	套	3	
2	机架	JG	套	1	
3	多功能机械手爪	JG	套	1	
4	电控柜（PLC,触摸屏及其它）	JG集成	套	1	