Q2 智能先驱 Smart Drives

高性能总线型伺服驱动器

High-performance servo drives

佛山市奇创智能科技有限公司

FOSHAN Q&C INTELLIGENT TECHNOLOGY CO., LTD

公司地址：佛山市禅城区张槎一路华南电源创新科技园115号2座北塔5楼

联系电话：0757-82983760

公司网址：www.qctrl.cn

奇创智能 Q&C INTELLIGENT

Q2系列

高性能总线型伺服驱动器

High-performance servo drives

目录 Contents

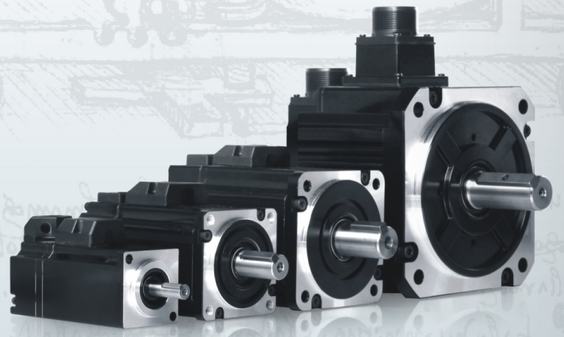

奇创智能
Q&C INTELLIGENT

Automation By System Integration

优异的性能

电流环频响≥2.5kHz

速度环频响≥1.6kHz

电流环控制周期50μs，速度环控制周期100μs，位置环控制周期200μs

编码器分辨率23bit

功能丰富

回零功能

扭矩保护

振动抑制

末端抖动抑制

前馈控制

全闭环控制

高速探针锁存

惯量自学习等功能

安全保护

集成SS安全停车功能

可选STO安全扭矩关断功能

Product features
产品特点

使用便捷

支持多种电压输入

支持多种编码器类型输入

灵活方便的端子接线

调试快捷、方便

内容全面、丰富的LED显示

可靠性

优异的EMC性能

符合CE认证标准

体积

相对于上代产品体积减小20%以上

功能应用 Application

Q2系列

高性能总线型伺服驱动器

Q2高性能伺服驱动器与KMT系列伺服电机完美结合，适用于各种驱动应用场合，可实现位置控制、速度控制和扭矩控制的任意切换。通过优化的设计，Q2伺服系统能拥有性能卓越、功能丰富、稳定可靠、方便灵活的用户体验。

Q2命名规则 Ordering Information

Q2 R E - 4R2 S A - E - S

❶ ❷ ❸ ❹ ❺ ❻ ❼ ❽

Q2 : Q2系列

R : 机种类型

代号	代表类型
L	直线电机/DD马达伺服单元
R	标准伺服单元

E : 控制接口方式

代号	描述
E	EtherCAT总线控制型

4R2 : 额定输出电流

代号	描述
1R8	1.8A
2R8	2.8A
3R5	3.5A
4R2	4.2A
060	6A
100	10A
120	12A
140	14A

S : 特殊定制

代号	描述
无	标准型
S	安全功能型
A	双模拟量升级定制
T000~T999	客户定制

E : 第一编码器类型

代号	描述
E	通讯式编码器
R	旋转变压器
A	ABZ编码器
S	正余弦编码器

A : 电压等级及输入方式

代号	描述
A	单相220V/三相220V
C	三相380V

S : 容量等级

代号	描述
S	标准容量型
P 注1)	容量增强型

注1) 同等电流能力下，增加电容容量从而具备更强的输出功率，适用于有较为频繁电流冲击的场合。

High-performance servo drives
▸ 高性能总线型伺服驱动器

更多解决方案请访问
www.qctrl.cn

Q2系列
高性能总线型伺服驱动器

技术参数 General Specifications

使用环境

存储温度	-20~65℃
运输温度	-20~70℃
运行温度	0~45℃
相对空气湿度	90%RH以下，无凝露
耐振动强度	4.9m/s²
耐冲击强度	19.6m/s²
使用海拔高度	1000m以下；1000m以上时，每升高100m降额1.1%，最高使用海拔2000m。
工作环境	无腐蚀性、无易燃性气体、无油滴、无导电粉尘、无灰尘
保护等级	IP20

电压

范围	1/3相 AC200V~AC240V
频率	50/60Hz ±5%
PWM频率/控制方式	10K/正弦波电流驱动

安全

安全扭矩关断标准	IEC 61800-5-2, SIL3 Ple
安全停止标准	

IO

HDI	2*HDI，电气隔离，响应时间1μs
DI	3*DI，电气隔离，响应时间50μs
DO	4*DO，单路最大耐压DC30V，最大持续电流DC 50mA
AI	2*AI，12位(16位注)分辨率精度
AO	1*AO，12位分辨率精度
内部DC24V输出功率	5W

通讯

EtherCAT	CoE(PDO、SDO)，DC-分布式时钟，同步周期小于1μs
通讯距离	最大100M（环境理想、线缆材质优良）

电机连接

输出电压	AC 0~220V
输出频率	0~600Hz
支持电机类型	异步电机、同步伺服电机、直线伺服电机、DD电机等
本体编码器	通讯式17位/23位单圈/多圈绝对值编码器、省线式ABZ
第二编码器	ABZ、省线式ABZ
电缆最大长度	25m

注: 双模拟量定制版本分辨率为16bit

规格数据 Technical Specifications

型号	1R8SA	2R8SA	3R5SA	4R2SA	060SA	060PA	100SA	120SA	120PA	140SA
主电源	AC200V~AC240V ; 50/60Hz									
控制电源	AC200V~AC240V ; 50/60Hz									
功率	200W	400W	600W	750W	850W	1kW	1.5kW	1.5kW	2kW	3kW
单相输入电流	2.5Arms	4.1Arms	5.2Arms	6.1Arms	6.4Arms	8.2Arms	10.5Arms	11.8Arms	14Arms	20Arms
三相输入电流	1.2Arms	1.9Arms	2.3Arms	2.8Arms	4Arms	4Arms	6.7Arms	7Arms	8.2Arms	9.3Arms
额定输出电流	1.8Arms	2.8Arms	3.5Arms	4.2Arms	6Arms	6Arms	10Arms	12Arms	12Arms	14Arms
最大输出电流	5.4Arms	8.4Arms	10.5Arms	12.6Arms	18Arms	18Arms	20Arms	35Arms	35Arms	35Arms
过载系数	300%	300%	300%	300%	300%	300%	200%	280%	280%	250%
内置制动电阻	×	×	40W，80Ω	40W，80Ω	40W，80Ω	60W，40Ω	60W，40Ω	60W，40Ω	100W，20Ω	100W，20Ω
外部制动电阻最小阻值	40Ω	40Ω	40Ω	40Ω	40Ω	25Ω	25Ω	25Ω	20Ω	20Ω
尺寸信息W*H*D(mm)	45*168*165	45*168*165	45*168*165	45*168*165	45*168*165	60*168*165	60*168*165	60*168*165	70*180*181	70*180*181
尺寸规格	A1	A1	A1	A1	A1	A2	A2	A2	A3	A3

驱动器接线图 Wiring Diagram

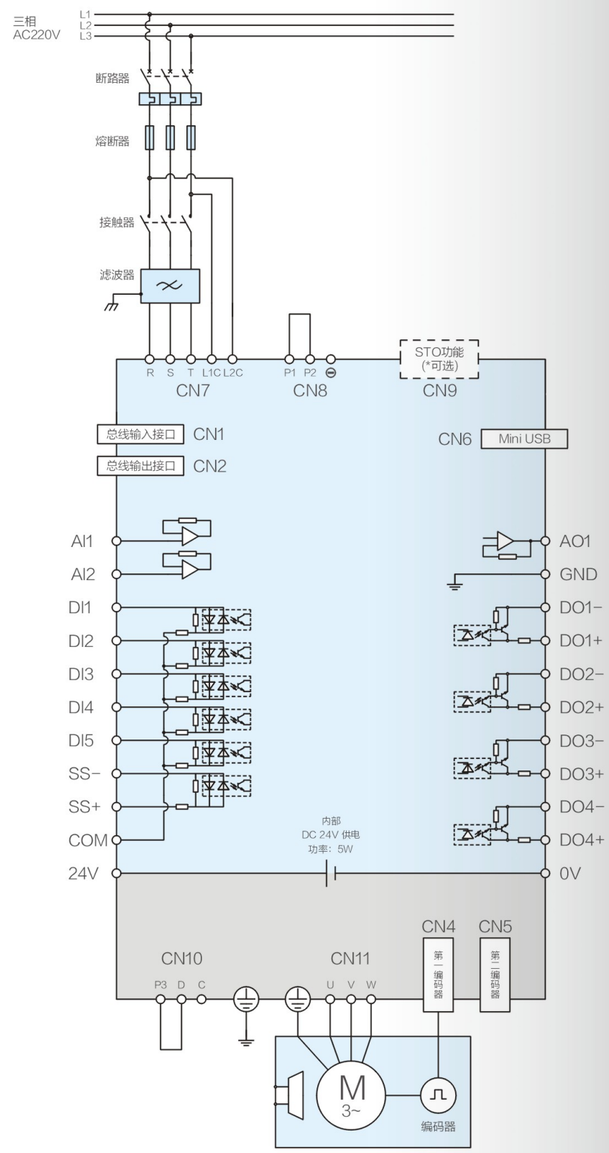

注：此处为接线示例，实际接线根据驱动器规格有所区别，
详见用户手册或咨询奇创公司。

现场应用图 System Solution

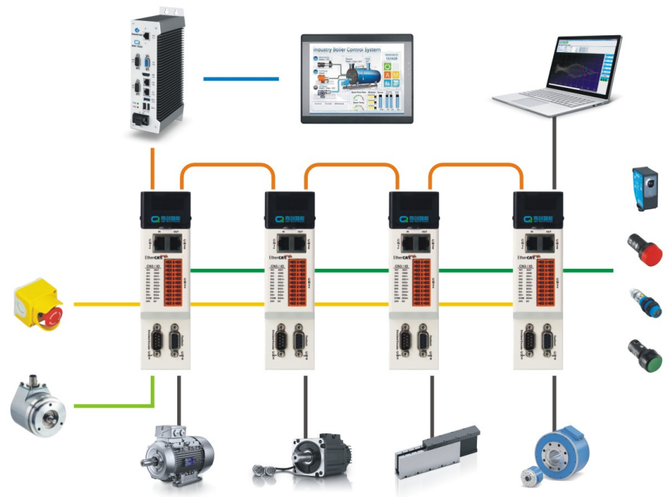

驱动器接线图 Wiring diagram

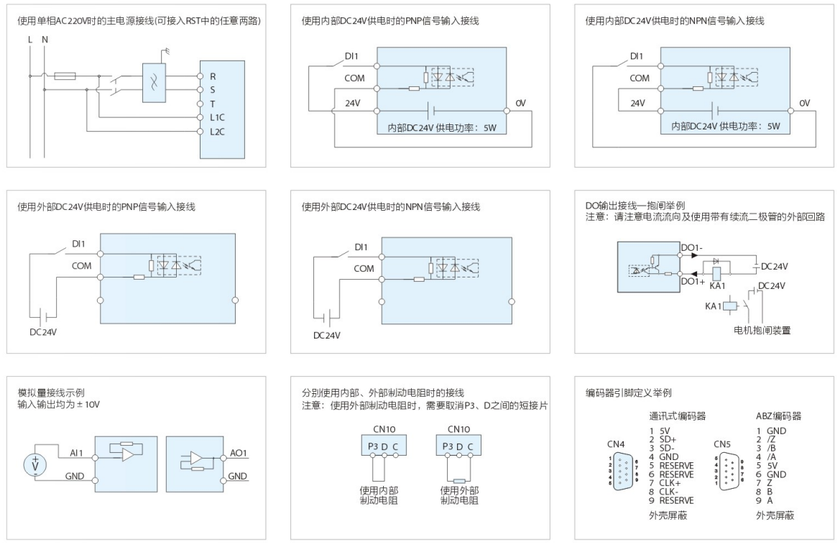

Q2规格尺寸图 ServoDrive Dimensions

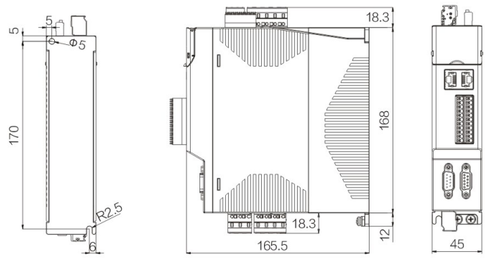

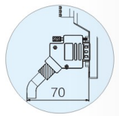

注: 线缆最小弯度距离为70mm

序号	驱动器型号	规格尺寸 W × H × D(mm)
1	Q2RE-1R8SA	A1 45x168x165
2	Q2RE-2R8SA	
3	Q2RE-3R5SA	
4	Q2RE-4R2SA	
5	Q2RE-060SA	

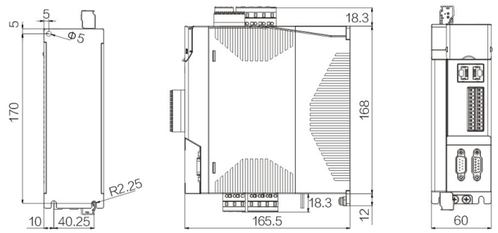

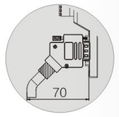

注: 线缆最小弯度距离为70mm

序号	驱动器型号	规格尺寸 W × H × D(mm)
1	Q2RE-060PA	A2 60x168x165
2	Q2RE-100SA	
3	Q2RE-120SA	

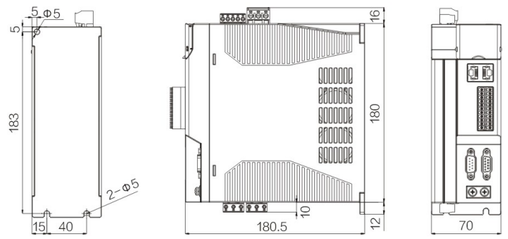

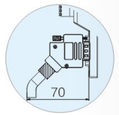

注: 线缆最小弯度距离为70mm

序号	驱动器型号	规格尺寸 W × H × D(mm)
1	Q2RE-120PA	A3 70x180x181
2	Q2RE-140SA	

Q2驱动器附件 Drive Options

调试软件

型号

KST-SW.02

说明

Q2系列伺服系统调试软件

调试线缆

型号	说明
KSL-M13-005	Q2系列MiniUSB调试线缆0.5M
KSL-M13-010	Q2系列MiniUSB调试线缆1M

端子组

型号	说明
KSA-TB11.01	Q2系列A1/A2规格端子组
KSA-TB12.01	Q2系列A3规格端子组

EtherCAT 引脚定义

1 TD+	3 RD+	5 Reserve	7 Reserve
2 TD−	4 Reserve	6 RD−	8 Reserve

网线

型号	说明
KSL-CAT-003.01	EtherCAT通讯网线0.3M
KSL-CAT-005.01	EtherCAT通讯网线0.5M
KSL-CAT-010.01	EtherCAT通讯网线1M
KSL-CAT-030.01	EtherCAT通讯网线3M
KSL-CAT-050.01	EtherCAT通讯网线5M

功能特点 Functional Characteristics

- 符合3C、CE、UL认证以及RoHS标准
- 防护等级IP65或IP67，B或F级绝缘
- 输出轴油封保护，且标准制动器可选
- 三相反电势正弦设计，极低齿槽转矩，良好的低速平滑特性
- 高性能稀土永磁转子，高、中、低惯量可选，动态响应良好

编码器反馈方式可选：

- 多圈绝对值编码器
- 单圈绝对值编码器

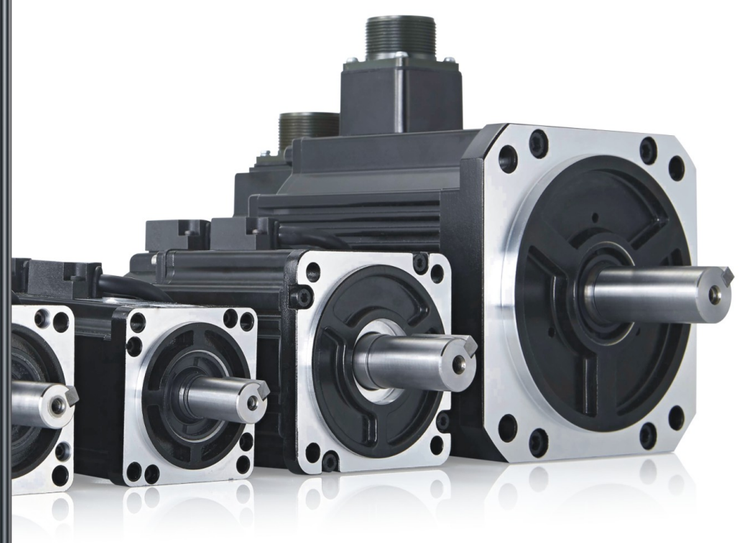

KMT 系列

三相交流永磁同步伺服电机

KMT三相交流永磁同步伺服电机是5对极、低齿槽转矩设计，配合新一代的Q2伺服驱动器形成功能强大，性能卓越的伺服系统。电机支持3倍过载，并可根据实际现场需求选择不同类型的编码器，能充分满足您对动态响应性能、速度调速范围、位置反馈精度、输出扭矩精度的高等级要求！

KMT系列电机型号说明 Ordering Informations

KMT M 130 H－048 20 E4－B O K .□

- KMT系列伺服电机
- M：
  - L 低惯量型
  - M 中惯量型
  - H 高惯量型
- 130：
  - 40 法兰
  - 60 法兰
  - 80 法兰
  - 130 法兰
  - 180 法兰
- H：
  - 无 200V
  - H 400V
- 048：圆整后的额定扭矩值
  - 举例：5.4Nm=054
  - 9.55Nm=096
  - 14.32Nm=143
- 20：额定转速
  - 1000rpm=10；1500rpm=15；
  - 2000rpm=20；3000rpm=30；
- E4：编码器*
  - E1 17位增量式编码器
  - E2 17位绝对式编码器
  - E3 23位增量式编码器
  - E4 23位绝对式编码器
- B：
  - 无 不带抱闸
  - B 带抱闸
- O：
  - 无 不带油封
  - O 带油封
- K：
  - 无 光轴
  - K 带键，带螺纹孔
- □：电机版本 无：标准
  - (可特殊定制，详情咨询奇创公司)

注*：130法兰电机无E1编码器选项

Typical application
典型应用

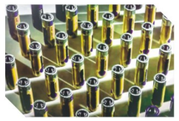

Smart Drives 智能先驱

40法兰 40 Flange

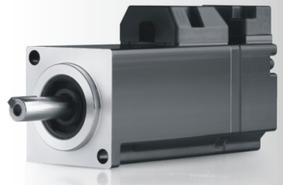

电机数据 Motor Technical Data

电机型号	KMTM40-00230	KMTM40-00330
电压U(AC)	220V	
额定功率Pr(kW)	0.05	0.1
额定电流Ir(Arms)	0.65	1.1
额定转矩Tr(Nm)	0.16	0.32
额定转速Nr(rpm)	3000	3000
最大电流Imax(Arms)	1.95	3.3
最大转矩Tmax(Nm)	0.48	0.96
最高转速Nmax(rpm)	6000	6000
转矩系数Kt(Nm/A)	0.25	0.29
线反电势系数Ke(V/krpm)	17	19.7
线-线电阻Ra(Ω*)	26.5	13.3
线-线电感La(mH*)	20.3	12
转动惯量Jm(10^{-4}Kg.m^2)	0.032(0.037)	0.064(0.069)
电气时间常数te(ms)	0.77	0.90
机械时间常数tm(ms)	1.84(2.12)	1.35(1.45)
重量(kg)	0.42(0.62)	0.55(0.75)
抱闸数据		
抱闸电压Ub(DC)	24V	
抱闸电流Ib(A)	0.25	
抱闸扭矩Tb(Nm)	>0.32	
驱动适配信息		
推荐电缆横截面积(mm^2)	0.75	0.75
适配驱动器型号	Q2RE-1R8SA-E	Q2RE-1R8SA-E

注：1) * 20℃时数据
2) ( ) 为带抱闸电机参数
3) 如果使用在频繁大负载冲击的场合，请加大驱动器规格，详情请咨询奇创公司

扭矩转速特性图 Torque-Speed Characteristics

› KMTM40-00230

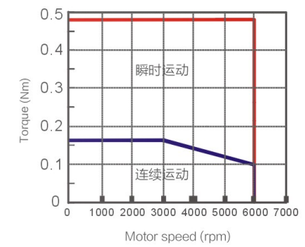

› KMTM40-00330

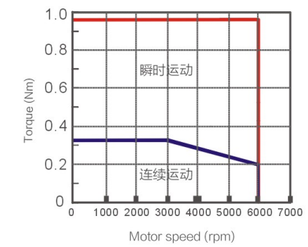

电机尺寸图 ServoMotor Dimensions

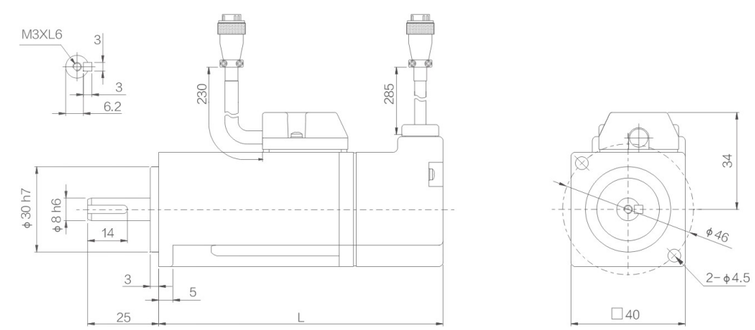

外形尺寸 External Dimension

电机型号	L不带抱闸(E1/E2E3E4) mm	L带抱闸(E1/E2E3E4) mm
KMTM40-00230E□	82.5/74.5	113.5/105.5
KMTM40-00330E□	100/92	131/123

注: E1、E2、E3、E4 为编码器类型

60法兰 60 Flange

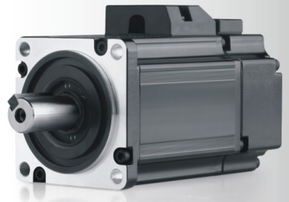

电机数据 Motor Technical Data

电机型号	KMTL60-00630	KMTH60-00630	KMTL60-01330	KMTH60-01330
电压U(AC)	220V			
额定功率Pr(kW)	0.2	0.2	0.4	0.4
额定电流Ir(Arms)	1.7	1.7	2.8	2.8
额定转矩Tr(Nm)	0.64	0.64	1.27	1.27
额定转速Nr(rpm)	3000	3000	3000	3000
最大电流Imax(Arms)	5.1	5.1	8.4	8.4
最大转矩Tmax(Nm)	1.92	1.92	3.81	3.81
最高转速Nmax(rpm)	5000	5000	5000	5000
转矩系数Kt(Nm/A)	0.38	0.38	0.45	0.45
线反电势系数Ke(V/krpm)	25.7	25.7	31.6	31.6
线-线电阻Ra(Ω*)	5.65	5.65	3.55	3.55
线-线电感La(mH*)	16.2	16.2	13	13
转动惯量Jm(10^{-4}Kg.m^2)	0.14(0.17)	0.42(0.45)	0.26(0.29)	0.71(0.74)
电气时间常数te(ms)	2.87	2.87	3.66	3.66
机械时间常数tm(ms)	0.74(0.90)	2.22(2.38)	0.58(0.65)	1.59(1.66)
重量(kg)	0.9(1.30)	1.1(1.40)	1.3(1.8)	1.5(2.05)
抱闸数据				
抱闸电压Ub(DC)	24V			
抱闸电流Ib(A)	0.3			
抱闸扭矩Tb(Nm)	>1.3			
驱动适配信息				
推荐电缆横截面积(mm^2)	0.75	0.75	0.75	0.75
适配驱动器型号	Q2RE-1R8SA-E	Q2RE-1R8SA-E	Q2RE-2R8SA-E	Q2RE-2R8SA-E

注：1) * 20℃时数据
2) ( ) 为带抱闸电机参数
3) 如果使用在频繁大负载冲击的场合，请加大驱动器规格，详情请咨询奇创公司

扭矩转速特性图 Torque-Speed Characteristics

› KMT□60-00630

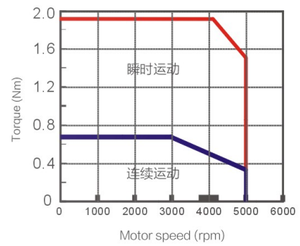

› KMT□60-01330

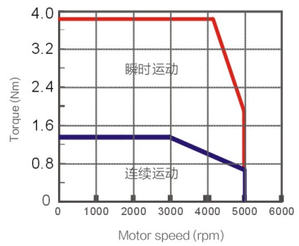

电机尺寸图 ServoMotor Dimensions

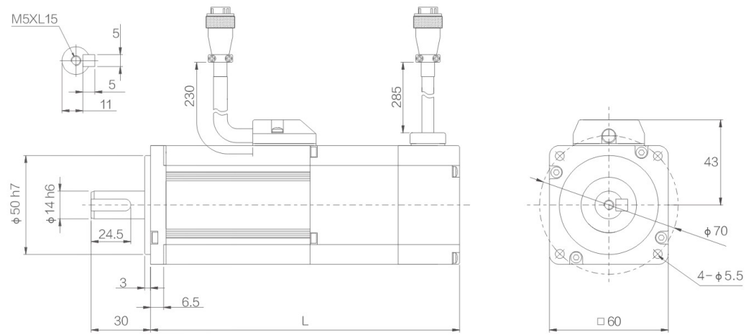

外形尺寸 External Dimension

电机型号	L不带抱闸(E1/E2E3E4) mm	L带抱闸(E1/E2E3E4) mm
KMTL60-00630E□	88.5/80.5	121
KMTL60-01330E□	112/122	144.5/154.5
KMTH60-00630E□	107/99	139.5
KMTH60-01330E□	126.5/136.5	159/169

注: E1、E2、E3、E4 为编码器类型

80法兰 80 Flange

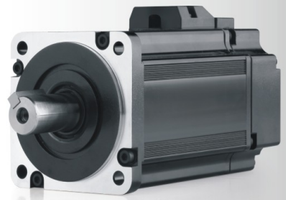

电机数据 Motor Technical Data

电机型号	KMTL80-02430	KMTH80-02430	KMTL80-03230
电压U(AC)	220V		
额定功率Pr(kW)	0.75	0.75	1
额定电流Ir(Arms)	4.2	4.2	5.8
额定转矩Tr(Nm)	2.39	2.39	3.18
额定转速Nr(rpm)	3000	3000	3000
最大电流Imax(Arms)	12.6	12.6	17.4
最大转矩Tmax(Nm)	7.16	7.16	9.54
最高转速Nmax(rpm)	5000	5000	5000
转矩系数Kt(Nm/A)	0.57	0.57	0.55
线反电势系数Ke(V/krpm)	36.8	36.8	35.8
线-线电阻Ra(Ω*)	1.15	1.15	0.87
线-线电感La(mH*)	5.5	5.5	3.85
转动惯量Jm(10^{-4}Kg.m^2)	0.93(1.03)	1.57(1.67)	1.24(1.34)
电气时间常数te(ms)	4.78	4.78	4.43
机械时间常数tm(ms)	0.46(0.51)	0.78(0.83)	0.5(0.54)
重量(kg)	2.7(3.5)	2.9(3.7)	3.3(4.1)
抱闸数据			
抱闸电压Ub(DC)	24V		
抱闸电流Ib(A)	0.48		
抱闸扭矩Tb(Nm)	>3.2		
驱动适配信息			
推荐电缆横截面积(mm^2)	0.75	0.75	1.5
适配驱动器型号	Q2RE-4R2SA-E	Q2RE-4R2SA-E	Q2RE-060PA-E

注：1) * 20℃时数据
2) ( ) 为带抱闸电机参数
3) 如果使用在频繁大负载冲击的场合，请加大驱动器规格，详情请咨询奇创公司

扭矩转速特性图 Torque-Speed Characteristics

› KMT□80-02430

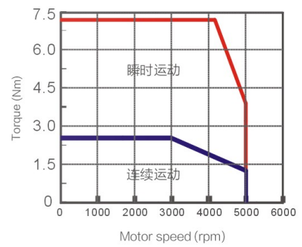

› KMTL80-03230

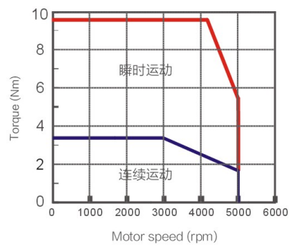

电机尺寸图 ServoMotor Dimensions

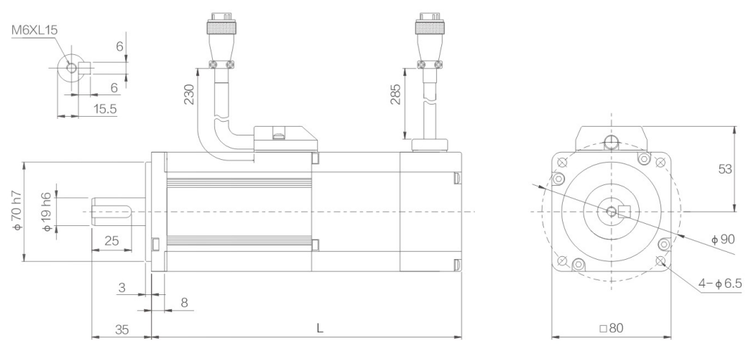

外形尺寸 External Dimension

电机型号	L不带抱闸(E1/E2E3E4) mm	L带抱闸(E1/E2E3E4) mm
KMTL80-02430E□	120.8/130.3	157.8/167.3
KMTL80-03230E□	137.2/146.7	174.2/183.7
KMTH80-02430E□		

注: E1、E2、E3、E4 为编码器类型

130法兰 130 Flange

电机数据 Motor Technical Data

电机型号	KMTM130-05415	KMTM130-04820	KMTM130-08315
电压U(AC)	220V		
额定功率Pr(kW)	0.85	1	1.3
额定电流Ir(Arms)	6.12	5.4	9.25
额定转矩Tr(Nm)	5.41	4.77	8.27
额定转速Nr(rpm)	1500	2000	1500
最大电流Imax(Arms)	18.4	16.2	27.75
最大转矩Tmax(Nm)	16.2	14.3	24.81
最高转速Nmax(rpm)	3000	3000	3000
转矩系数Kt(Nm/A)	0.88	0.88	0.89
线反电势系数Ke(V/krpm)	56.7	56.7	58.6
线-线电阻Ra(Ω*)	0.98	0.98	0.63
线-线电感La(mH*)	8.3	8.3	5.6
转动惯量Jm(10^{-4}Kg.m^2)	9.0(10.5)	9(10.5)	13.0(14.5)
电气时间常数te(ms)	8.47	8.47	8.89
机械时间常数tm(ms)	1.60(1.86)	1.60(1.86)	1.42(1.58)
重量(kg)	5.8(7.4)	5.8(7.4)	7.0(8.8)
抱闸数据			
抱闸电压Ub(DC)	24V		
抱闸电流Ib(A)	0.69		
抱闸扭矩Tb(Nm)	>12		
驱动适配信息			
推荐电缆横截面积(mm^2)	1.5	1.5	2.5
适配驱动器型号	Q2RE-060SA-E	Q2RE-060PA-E	Q2RE-120SA-E

注：1) * 20℃时数据
2) ( ) 为带抱闸电机参数
3) 130法兰电机无E1编码器选项
4) 如果使用在频繁大负载冲击的场合，请加大驱动器规格，详情请咨询奇创公司

130法兰 130 Flange

电机数据 Motor Technical Data

电机型号	KMTM130-07220	KMTM130-11515	KMTM130-09620	KMTM130-11920
电压U(AC)	220V			
额定功率Pr(kW)	1.5	1.8	2	2.5
额定电流Ir(Arms)	8	10	11.5	13.4
额定转矩Tr(Nm)	7.16	11.46	9.55	11.9
额定转速Nr(rpm)	2000	1500	2000	2000
最大电流Imax(Arms)	24	30	30	34.9
最大转矩Tmax(Nm)	21.5	34.4	28.6	31
最高转速Nmax(rpm)	3000	3000	3000	3000
转矩系数Kt(Nm/A)	0.90	1.15	0.83	0.89
线反电势系数Ke(V/krpm)	58.6	75.4	56.6	60
线-线电阻Ra(Ω*)	0.63	0.67	0.5	0.3
线-线电感La(mH*)	5.6	7.5	3.7	3.7
转动惯量Jm(10^{-4}Kg.m^2)	13.0(14.5)	17.0(18.5)	17.0(18.5)	21.7(23.2)
电气时间常数te(ms)	8.89	11.19	7.40	12.33
机械时间常数tm(ms)	1.42(1.58)	1.19(1.3)	1.64(1.78)	1.1(1.17)
重量(kg)	7.0(8.8)	8.4(10.2)	8.4(10.2)	10(11.8)
抱闸数据				
抱闸电压Ub(DC)	24V			
抱闸电流Ib(A)	0.69			
抱闸扭矩Tb(Nm)	>12			
驱动适配信息				
推荐电缆横截面积(mm^2)	2.5	2.5	2.5	2.5
适配驱动器型号	Q2RE-120SA-E	Q2RE-120PA-E	Q2RE-120PA-E	Q2RE-140SA-E

注：1) * 20℃时数据
2) ( ) 为带抱闸电机参数
3) 130法兰电机无E1编码器选项
4) 如果使用在频繁大负载冲击的场合，请加大驱动器规格，详情请咨询奇创公司

扭矩转速特性图 Torque-Speed Characteristics

› KMTM130-05415

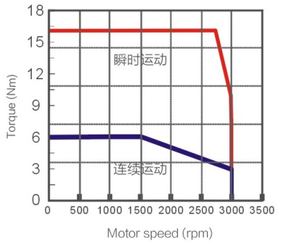

› KMT□130-04820

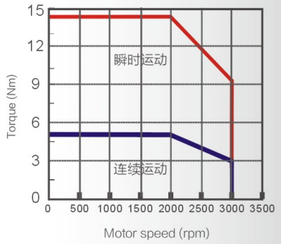

› KMTM130-08315

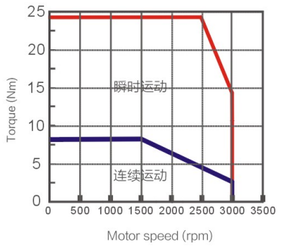

› KMT□130-07220

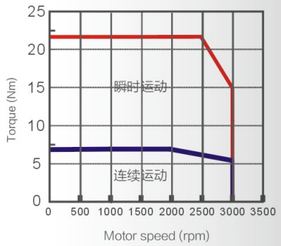

› KMTM130-11515

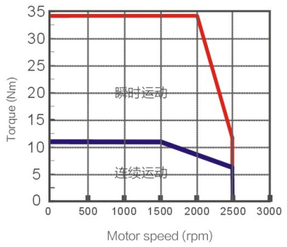

› KMT□130-09620

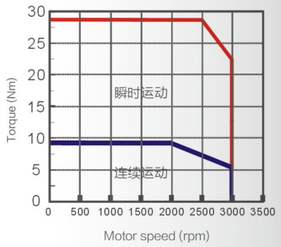

› KMTM130-11920

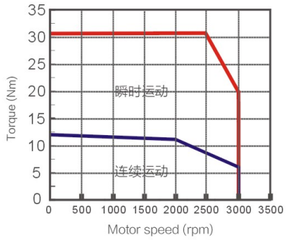

电机尺寸图 ServoMotor Dimensions

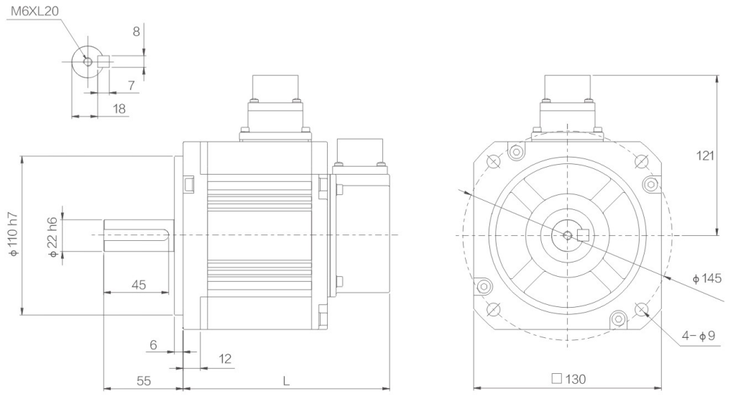

外形尺寸 External Dimension

电机型号	L不带抱闸(E2E3E4) mm	L带抱闸(E2E3E4) mm
KMTM130-05415E□	143.5	169.5
KMTM130-04820E□		
KMTM130-08315E□	160.5	186.5
KMTM130-07220E□		
KMTM130-11515E□	177.5	203.5
KMTM130-09620E□		
KMTM130-11920E□	197.5	223.5

注: 130法兰无E1编码器选项
E2、E3、E4 为编码器类型

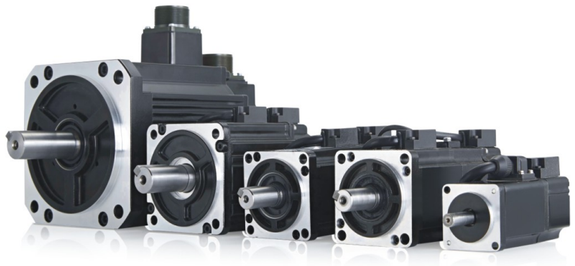

动力电缆 Power cables

KLMT－030－B 1－1 . □

KMT电机动力线缆

长度 3m=030
最大支持25米=250

线径规格

A	0.75mm²
B	1.5mm²
C	2.5mm²
D	4mm²

电机侧连接器类型

0	40/60/80法兰电机用(不带抱闸)
1	40/60/80法兰电机用(带抱闸)
2	130法兰电机用(不带抱闸)
3	130法兰电机用(带抱闸)

特殊要求

0	无
1	柔性电缆
2	防水、抗腐蚀柔性电缆
3	客户定制

厂家定义 S:Q2系列

电机侧连接器类型	电缆侧连接器型号
0	WS20K4TQ
1	WS20K6TQ
2	CMS3108A20-4SI
3	CMS3108A20-18SI

动力线缆连接器引脚定义 Power Cables Connector Specifications

40/60/80法兰电机用:

端子符号	1	2	3	4
信号	PE	U	V	W

动力线连接器(不带抱闸)

端子符号	1	2	3	4	5	6
信号	PE	U	V	W	Brake+	Brake-

动力线连接器(带抱闸)

130法兰电机用:

端子符号	A	B	C	D
信号	U	V	W	PE

动力线连接器(不带抱闸)

端子符号	G	H	F	I	B	E
信号	Brake+	Brake-	U	V	W	PE

动力线连接器(带抱闸)

编码器电缆 Encoder cables

KLET－030－E1 1－1 . □

KMT电机编码器线缆

长度 3m=030
最大支持25米=250

编码器规格

E1	17位增量式编码器
E2	17位绝对式编码器
E3	23位增量式编码器
E4	23位绝对式编码器

电机侧连接器类型

0	40/60/80法兰电机用
1	130法兰电机用

特殊要求

0	无
1	柔性电缆
2	防水、抗腐蚀柔性电缆
3	客户定制

厂家定义 S:Q2系列

电机侧连接器类型	电缆侧连接器型号
0	WS16K9TQ
1	CMS3108A20-29SI

编码器线缆连接器引脚定义
Encoder Cables Connector Specifications

DB-9连接器引脚定义

1 5V	4 GND	7 CLK+
2 SD+	5 RESERVE	8 CLK-
3 SD-	6 RESERVE	9 RESERVE

外壳屏蔽

40/60/80法兰电机用:

端子符号	1	2	3	4	5	6	7
信号	PE	5V	0V	SD+	SD-	BAT+	BAT-

编码器连接器

130法兰电机用:

端子符号	G	H	J	K	L	S	T
信号	0V	5V	PE	SD+	SD-	BAT-	BAT+

编码器连接器

D-Sub 连接器

型号说明

KSA-DB9p.02
DB9 公头连接器，45° 出线方式，用于驱动器第一编码器接口

KSA-DB9s.02
DB9 母头连接器，45° 出线方式，用于驱动器第二编码器接口

编码器线缆连接器

电机侧接头类型型号说明

WS16K9TQ
KMT电机40/60/80法兰规格用编码器连接器

CMS3108A20-29SI
KMT电机130法兰规格用编码器连接器

动力线缆用连接器

电机侧接头类型型号说明

WS20K4TQ
KMT电机40/60/80法兰规格用动力连接器

WS20K6TQ
KMT电机40/60/80法兰规格用动力连接器(含抱闸线引脚)

CMS3108A20-4SI
KMT电机130法兰规格用动力连接器

CMS3108A20-18SI
KMT电机130法兰规格用动力连接器(含抱闸线引脚)

绝对值编码器电池组件

电池组件型号说明

BAT-CV02 电池盒

BAT-ER14505H 3.6V 一次性锂电池

推荐型号对照表 Combination Table

电机		线缆		驱动器
法兰	电机型号	动力电缆型号	编码器电缆型号	驱动器型号
40	KMTM40-00230E1(E3)-OK	KLMT-□□□-A0-□.S	KLET-□□□-E1(E3)0-□.S	Q2RE-1R8SA-E
	KMTM40-00230E1(E3)-BOK	KLMT-□□□-A1-□.S		
	KMTM40-00230E2(E4)-OK	KLMT-□□□-A0-□.S	KLET-□□□-E2(E4)0-□.S	
	KMTM40-00230E2(E4)-BOK	KLMT-□□□-A1-□.S		
	KMTM40-00330E1(E3)-OK	KLMT-□□□-A0-□.S	KLET-□□□-E1(E3)0-□.S	
	KMTM40-00330E1(E3)-BOK	KLMT-□□□-A1-□.S		
	KMTM40-00330E2(E4)-OK	KLMT-□□□-A0-□.S	KLET-□□□-E2(E4)0-□.S	
	KMTM40-00330E2(E4)-BOK	KLMT-□□□-A1-□.S		
60	KMTL60-00630E1(E3)-OK	KLMT-□□□-A0-□.S	KLET-□□□-E1(E3)0-□.S	
	KMTL60-00630E1(E3)-BOK	KLMT-□□□-A1-□.S		
	KMTL60-00630E2(E4)-OK	KLMT-□□□-A0-□.S	KLET-□□□-E2(E4)0-□.S	
	KMTL60-00630E2(E4)-BOK	KLMT-□□□-A1-□.S		
	KMTH60-00630E1(E3)-OK	KLMT-□□□-A0-□.S	KLET-□□□-E1(E3)0-□.S	
	KMTH60-00630E1(E3)-BOK	KLMT-□□□-A1-□.S		
	KMTH60-00630E2(E4)-OK	KLMT-□□□-A0-□.S	KLET-□□□-E2(E4)0-□.S	
	KMTH60-00630E2(E4)-BOK	KLMT-□□□-A1-□.S		
	KMTL60-01330E1(E3)-OK	KLMT-□□□-A0-□.S	KLET-□□□-E1(E3)0-□.S	Q2RE-2R8SA-E
	KMTL60-01330E1(E3)-BOK	KLMT-□□□-A1-□.S		
	KMTL60-0133E2(E4)-OK	KLMT-□□□-A0-□.S	KLET-□□□-E2(E4)0-□.S	
	KMTL60-0133E2(E4)-BOK	KLMT-□□□-A1-□.S		
	KMTH60-01330E1(E3)-OK	KLMT-□□□-A0-□.S	KLET-□□□-E1(E3)0-□.S	
	KMTH60-01330E1(E3)-BOK	KLMT-□□□-A1-□.S		
	KMTH60-01330E2(E4)-OK	KLMT-□□□-A0-□.S	KLET-□□□-E2(E4)0-□.S	
	KMTH60-01330E2(E4)-BOK	KLMT-□□□-A1-□.S		
80	KMTL80-02430E1(E3)-OK	KLMT-□□□-A0-□.S	KLET-□□□-E1(E3)0-□.S	Q2RE-4R2SA-E
	KMTL80-02430E1(E3)-BOK	KLMT-□□□-A1-□.S		
	KMTL80-02430E2(E4)-OK	KLMT-□□□-A0-□.S	KLET-□□□-E2(E4)0-□.S	
	KMTL80-02430E2(E4)-BOK	KLMT-□□□-A1-□.S		
	KMTH80-02430E1(E3)-OK	KLMT-□□□-A0-□.S	KLET-□□□-E1(E3)0-□.S	
	KMTH80-02430E1(E3)-BOK	KLMT-□□□-A1-□.S		
	KMTH80-02430E2(E4)-OK	KLMT-□□□-A0-□.S	KLET-□□□-E2(E4)0-□.S	
	KMTH80-02430E2(E4)-BOK	KLMT-□□□-A1-□.S		
	KMTL80-03230E1(E3)-OK	KLMT-□□□-B0-□.S	KLET-□□□-E1(E3)0-□.S	Q2RE-060PA-E
	KMTL80-03230E1(E3)-BOK	KLMT-□□□-B1-□.S		
	KMTL80-03230E2(E4)-OK	KLMT-□□□-B0-□.S	KLET-□□□-E2(E4)0-□.S	
	KMTL80-03230E2(E4)-BOK	KLMT-□□□-B1-□.S		
130	KMTM130-05415E3-OK	KLMT-□□□-B2-□.S	KLET-□□□-E31-□.S	Q2RE-060SA-E
	KMTM130-05415E3-BOK	KLMT-□□□-B3-□.S		
	KMTM130-05415E2(E4)-OK	KLMT-□□□-B2-□.S	KLET-□□□-E2(E4)1-□.S	
	KMTM130-05415E2(E4)-BOK	KLMT-□□□-B3-□.S		
	KMTM130-04820E3-OK	KLMT-□□□-B2-□.S	KLET-□□□-E31-□.S	Q2RE-060PA-E
	KMTM130-04820E3-BOK	KLMT-□□□-B3-□.S		
	KMTM130-04820E2(E4)-OK	KLMT-□□□-B2-□.S	KLET-□□□-E2(E4)1-□.S	
	KMTM130-04820E2(E4)-BOK	KLMT-□□□-B3-□.S		
	KMTM130-08315E3-OK	KLMT-□□□-C2-□.S	KLET-□□□-E31-□.S	Q2RE-120SA-E
	KMTM130-08315E3-BOK	KLMT-□□□-C3-□.S		
	KMTM130-08315E2(E4)-OK	KLMT-□□□-C2-□.S	KLET-□□□-E2(E4)1-□.S	
	KMTM130-08315E2(E4)-BOK	KLMT-□□□-C3-□.S		
	KMTM130-07220E3-OK	KLMT-□□□-C2-□.S	KLET-□□□-E31-□.S	
	KMTM130-07220E3-BOK	KLMT-□□□-C3-□.S		
	KMTM130-07220E2(E4)-OK	KLMT-□□□-C2-□.S	KLET-□□□-E2(E4)1-□.S	
	KMTM130-07220E2(E4)-BOK	KLMT-□□□-C3-□.S		
	KMTM130-11515E3-OK	KLMT-□□□-C2-□.S	KLET-□□□-E31-□.S	Q2RE-120PA-E
	KMTM130-11515E3-BOK	KLMT-□□□-C3-□.S		
	KMTM130-11515E2(E4)-OK	KLMT-□□□-C2-□.S	KLET-□□□-E2(E4)1-□.S	
	KMTM130-11515E2(E4)-BOK	KLMT-□□□-C3-□.S		
	KMTM130-09620E3-OK	KLMT-□□□-C2-□.S	KLET-□□□-E31-□.S	
	KMTM130-09620E3-BOK	KLMT-□□□-C3-□.S		
	KMTM130-09620E2(E4)-OK	KLMT-□□□-C2-□.S	KLET-□□□-E2(E4)1-□.S	
	KMTM130-09620E2(E4)-BOK	KLMT-□□□-C3-□.S		
	KMTM130-11920E3-OK	KLMT-□□□-C2-□.S	KLET-□□□-E31-□.S	Q2RE-140SA-E
	KMTM130-11920E3-BOK	KLMT-□□□-C3-□.S		
	KMTM130-11920E2(E4)-OK	KLMT-□□□-C2-□.S	KLET-□□□-E2(E4)1-□.S	
	KMTM130-11920E2(E4)-BOK	KLMT-□□□-C3-□.S		

MEMO